自走式ロータリーモア

GM65A－R
GM65AWR

バロネス草刈機

取扱説明書＆パーツカタログ

2007.9～

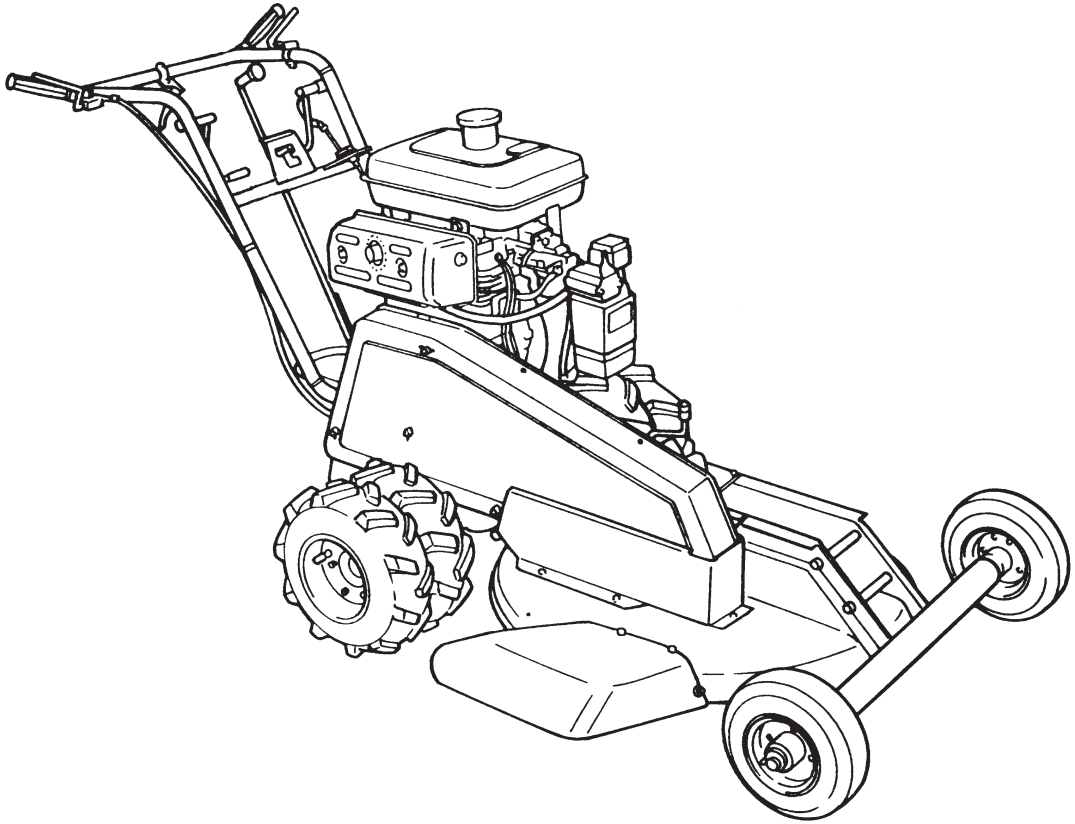

“必読”機械のご使用前に必ず本書およびエンジンの
取扱説明書をお読みください。

BARONESS

目　次

安全に関する警告について 1
ごあいさつ 1
各部の名称 2
警告表示ラベル貼付位置 3
特　長 4
仕　様 4
取扱説明 5

1. ⚠注意 ご使用前の点検 5
1-1. エンジンオイル 5
1-2. エアクリーナーオイル、エレメント 5
1-3. エアクリーナーカバー 5
1-4. ⚠危険 燃料 5
1-5. タイヤ空気圧 5
1-6. ⚠注意 V ベルト 5
1-7. ⚠警告 ロータリーナイフ 5
1-8. ⚠危険 カバー 5
1-9. ⚠注意 操向クラッチ、駐車ブレーキ 5
1-10. 各部の摩擦する部分の注油 5

2. 各部の締付 6

3. エンジン始動運転順序 6
3-1. ⚠警告 エンジン始動について 6
3-2. エンジン始動、運転方法 6
3-3. エンジン停止方法 6
3-4. ⚠注意 機械を離れるときの注意 6

4. 機械操作について 6
4-1. ⚠注意 機械操作について 6
4-2. ⚠注意 走行主クラッチレバー、チェンジレバー 6
4-3. ⚠注意 刈刃主クラッチレバー 7
4-4. ⚠注意 操向クラッチレバー 7
4-5. ⚠注意 駐車ブレーキレバー 7
4-6. ⚠注意 刈高調節 8

5. 傾斜地作業について 8
5-1. 傾斜地作業について 8
5-2. ⚠注意 急傾斜地作業注意事項 8
5-3. ⚠注意 傾斜地でのエンジン注意事項 8

6. メンテナンスの注意 9
6-1. ⚠注意 メンテナンスの注意 9
6-2. ⚠危険 燃料取扱上の注意 9

7. ⚠注意 メンテナンススケジュール 9

8. 各部の点検整備 10
8-1. ⚠警告 ロータリーナイフについて 10
8-2. ⚠警告 ⚠注意 ロータリーナイフの取付、取外し .. 10
8-3. ⚠警告 ⚠注意
ロータリーナイフの研摩・バランス取りについて 10
8-4. ⚠注意 V ベルト調節 10
8-5. ⚠注意 ミッションオイル交換 11
8-6. 刈刃ギヤケース 11
8-7. ⚠注意 シリンダーヘッドに刈草がつまった場合 11

9. エンジンについて 12
9-1. ⚠注意 エンジン取扱上の注意事項 12
9-2. ⚠注意 エンジンオイル交換 12

10. サルキー（乗用装置）について［特別注文品］ 12
10-1. サルキー取付について 12
10-2. サルキー使用について 12
10-3. ⚠注意 サルキーのブレーキ使用について . 12
10-4. ⚠注意 サルキー使用時の注意事項 12
10-5. ⚠注意 公道運搬について 13

11. ご使用上の注意事項 13
11-1. ⚠注意 機械使用前の準備 13
11-2. ⚠危険 回転物の注意 13
11-3. ⚠注意 高温部の注意 13

12. 安全作業について 13
12-1. ⚠警告 安全の為の衣服について 13
12-2. ⚠警告 こんなときは運転しない 13
12-3. ⚠注意 機械の改造禁止 13
12-4. ⚠警告 マフラー・エンジン回りのごみは取り除く 14
12-5. ⚠注意 機械を他人に貸すとき 14
12-6. ⚠警告 夜間走行・作業の禁止 14

13. 長期保管について 14

パーツカタログ 15
部品注文について 15
1. ミッション部 A 16
2. ミッション部 B 20
3. フレーム・車輪部 22
4. 刈刃部 24
5. エンジン部 28
6. ハンドル部（GM65A-R） 32
7. ハンドル部（GM65AWR） 34
8. 附属工具部 36
9. サルキー部 38

安全に関する警告について

本機には、正しく安全な操作を行っていただくために⚠印をつけた警告表示ラベルを貼付しています。

警告表示ラベルは安全上、特に重要な項目を示していますので、警告を必ず守り、安全な操作を行ってください。

警告表示について

⚠危険 ・・・その警告に従わなかった場合、死亡または重傷を負うことになるものを示しています。

⚠警告 ・・・その警告に従わなかった場合、死亡または重傷を負う危険性があるものを示しています。

⚠注意 ・・・その警告に従わなかった場合、ケガを負う恐れがあるまたは物的損害の発生が予測されるものを示しています。

取扱説明書参照

危険マーク（火気厳禁）

危険マーク（ロータリーナイフ）

危険マーク（飛散物）

警告マーク（排気ガスに注意）

潤滑油

チョーク

危険マーク（ロータリーモア）

注意マーク（Vベルト・回転物）

注意マーク（高温部）

燃料

注意マーク（はさまれ注意）

ごあいさつ

このたびは、バロネスロータリーモアGM65A-R,AWR型を、お買い上げいただきましてまことにありがとうございます。

この取扱説明書は、正しい取扱い方法と調整方法、また点検方法について説明しています。

正しくお使い頂くため、ご使用前にこの取扱説明書および別冊のエンジン取扱説明書を必ずお読み頂き、本機の性能を充分ご理解した上で操作してください。

なお、工場出荷時に充分な試運転、検査を重ねてから出荷しておりますが、機械が本来の性能を発揮するためには、その取扱方法と作業前後の点検、調整、給油など日常の管理に大きく影響します。いつまでも優れた性能を発揮させ、安全にそして効果的にご愛用くださるようお願い申し上げます。

また、ご使用中の不審な点や故障等については、お近くの販売店にお問い合わせください。その際には、機械の型式と機械番号を併せてお知らせください。

ご　注　意

●本機は、型式が順次変わっている場合があります。
本機に関するお問い合わせの節は、必ず型式・製造番号を合せてご通知くださいますようお願いいたします。
●なお、本書記載事項は、予告無しに変更する場合があります。

⚠注意 ・・・運転について

- **この取扱説明書や機械に使用されている警告表示ラベルは、安全確保のための説明が書かれています。**
- **操作手順や安全注意事項を注意してお読みいただき、充分理解してからこの機械を運転してください。**
- **マークや説明文はきれいに保ち、無くなったり損傷があった場合には、すぐに新しいものと交換してください。**
  なお、本機に貼られている警告表示ラベルは絶対にはがさないでください。

各部の名称

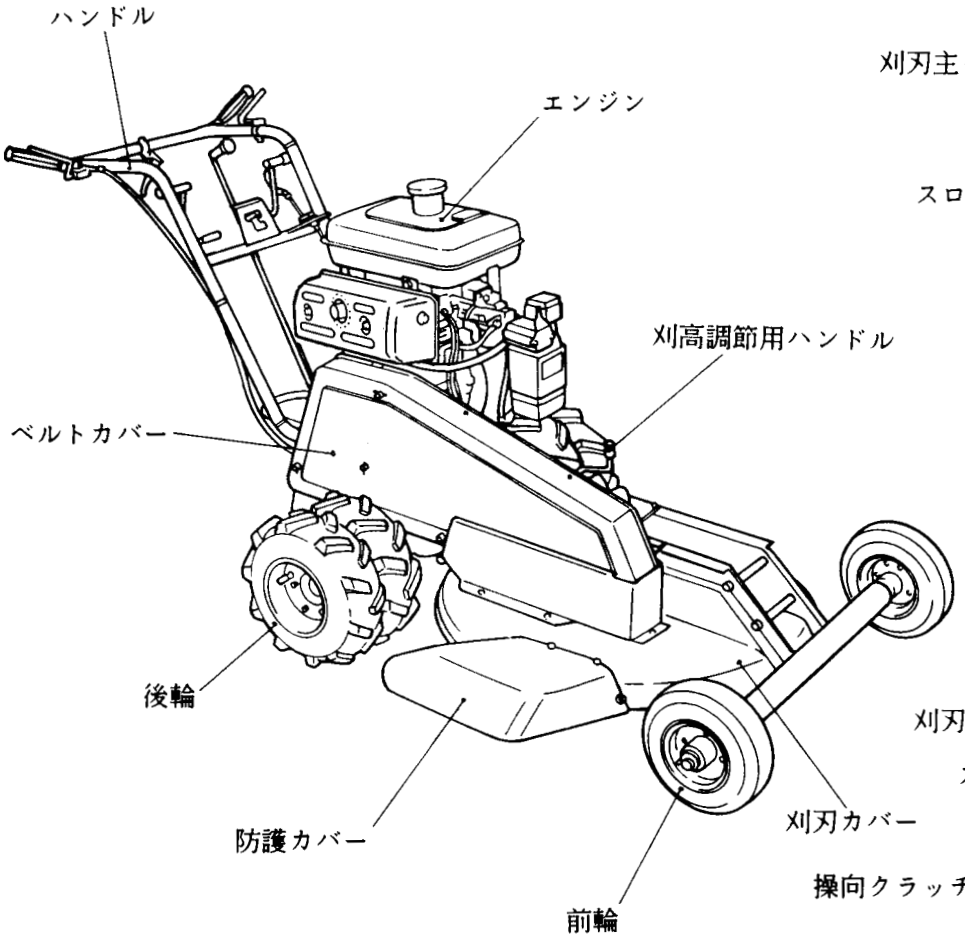

GM65A-R

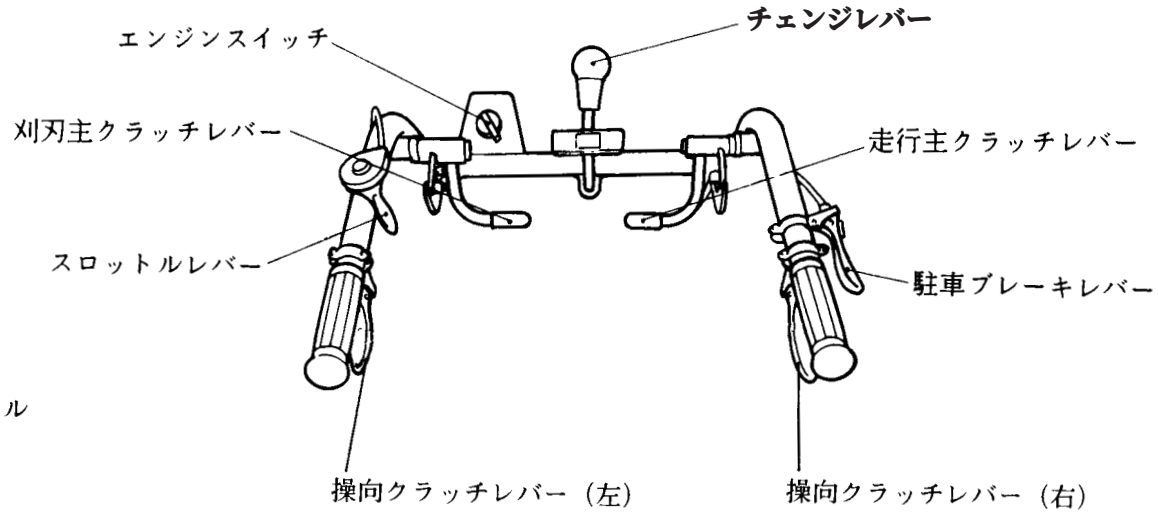

GM65AWR

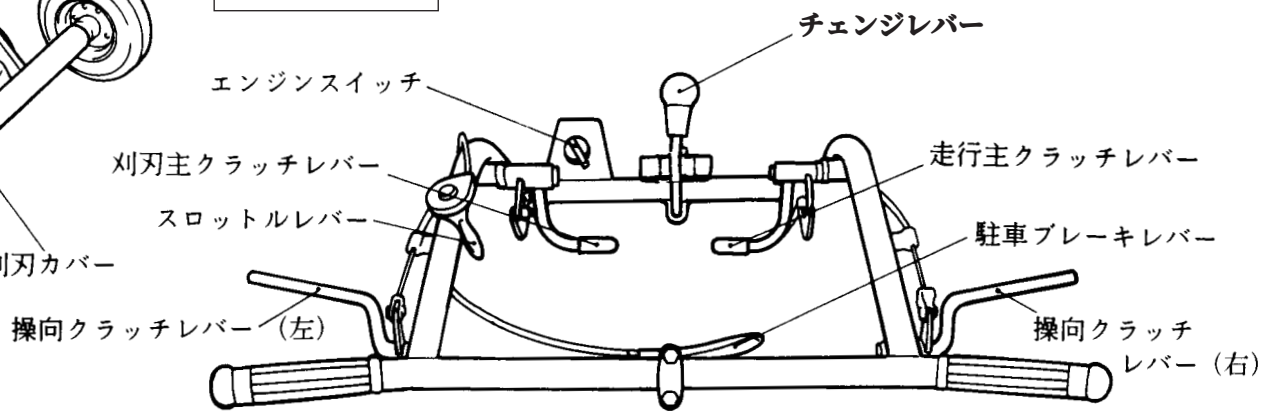

警告表示ラベル貼付位置

※ラベルはきれいに保ち、無くなったり損傷が合った場合には、必ず新しいものに交換してください。

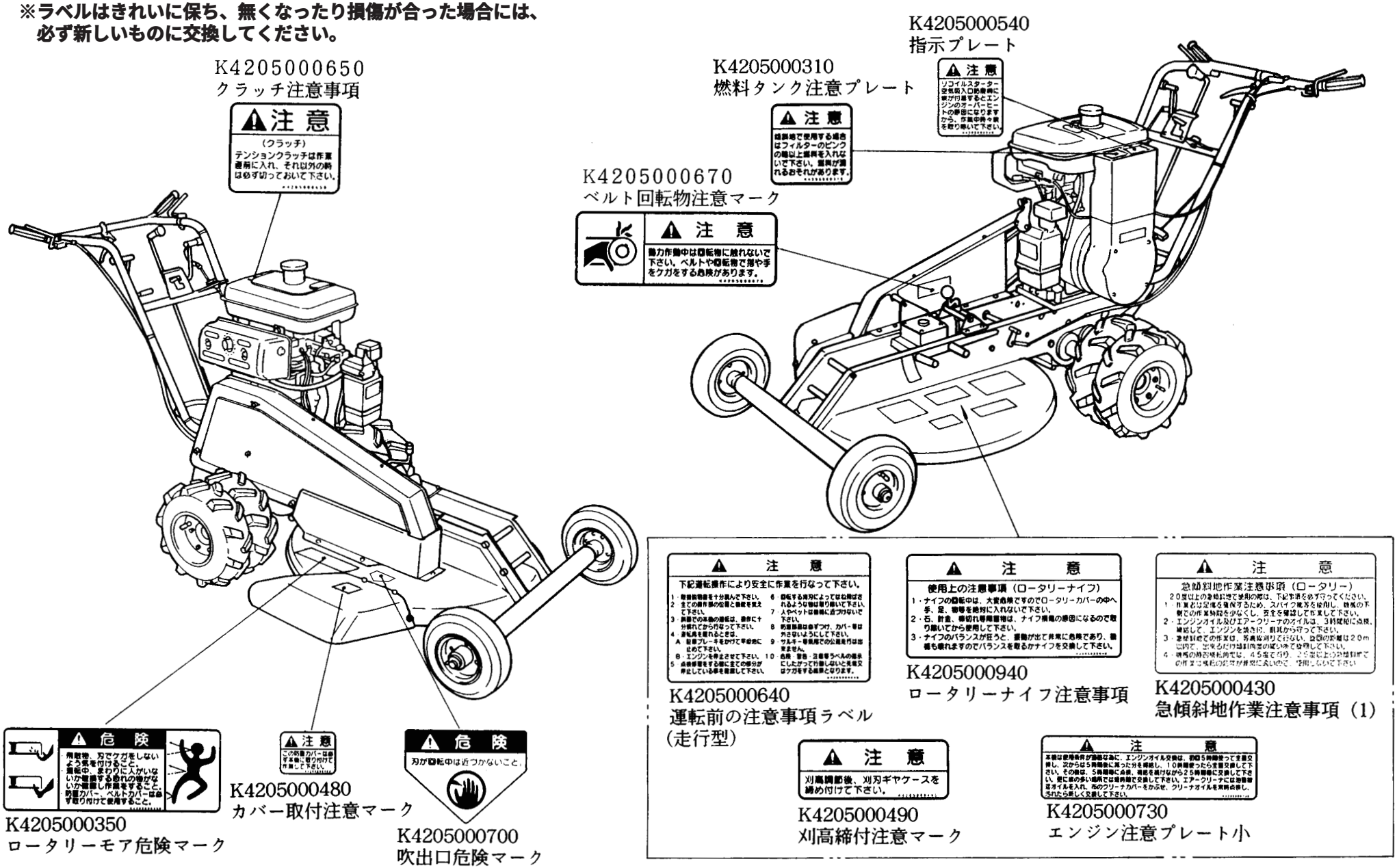

特　長

● 刈幅63cm、機体質量116kgと同型機に比べて大幅に軽く、過酷な使用に耐えうる安全設計。

● 自走式で重心が低く、操向クラッチの採用で傾斜地作業に安定した性能が発揮できます。

● 作業速さは前進２速、後進１速で地形・雑草等の状況に合わせた速さが選べます。

● ナイフは熱処理を施した特種強靭鋼で良く切れ、耐久力があります。

● 刈高は、ハンドル操作で自由に調節できます。

● 別途部品として乗用装置（サルキー）も取付可能。

仕　様

名称・型式		GM65A-R（GM65AWR）
標準寸法	全長	170cm
	全幅	80cm（9cm）
	全高	80cm
質量		116kg（122kg）
搭載エンジン	型式	ロビンEH252D
	出力	5.9kw（8ps）／3600r.p.m
	排気量	0.251L（251cm^3）
速さ		前進2速：低2.5km／h　高4.0km／h 後進1速：1.9km／h
刈刃径	刈刃	63cm　バーナイフ
刈高		2〜8cm
刈幅		63cm
能率 刈幅×速さ×0.7		17.6a／h（4.0km／h時）
主クラッチ		ベルトテンション式
ミッション		オールギヤ（アルミケース）
操向クラッチ		ドッククラッチ（内蔵式）
駐車ブレーキ方式		ミッション第二軸付内面拡張式
タイヤ		前輪2.50 - 4　後輪3.50 - 5
使用最大傾斜角		15度 ※GM65AWRは25度（後輪ダブルタイヤのため）

取扱説明

1. ご使用前の点検

⚠注意　機械始動前には、必ず下記事項の点検を行なってください。

1-1 エンジンオイル

オイルゲージはエンジン前後部にありますので、エンジンを水平にして規定量一杯（1L）まで入っているか確認し、少ない場合は補給してください。
また、オイルが汚れている場合は、全量を交換してください。
詳細は 12 ページ**「9. エンジンについて」**を参照してください。

1-2 エアクリーナーオイル、エレメント

エアクリーナーには、防塵のためオイルを使用していますので、オイルが油量線まで入っているか確認し、少ない場合は補給してください。また、オイルが汚れている場合は、オイルパン、エレメントとも白灯油で洗浄し、オイルを全量交換してください。
※オイルはエンジンオイルと同じものを使用してください。

詳細はエンジン取扱説明書を参照してください。

1-3 エアクリーナーカバー

エアクリーナーにカバー（布袋）が確実にかぶっているか確認してください。
また、カバーの汚れがひどい場合は、新品と交換してください。

1-4 燃料

エンジン燃料は、自動車用無鉛ガソリンを使用してください。燃料ゲージは、燃料タンク上部にありますので、不足している場合は、補給してください。

⚠危険　燃料補給時は、9 ページ「6-2. ⚠危険 燃料取扱上の注意」を参照の上行ってください。

1-5 タイヤ空気圧

タイヤの空気圧が適正であるか確認してください。
・前輪：350kPa（3.5kgf/cm²）　・後輪：120kPa（1.2kgf/cm²）

1-6 V ベルト

V ベルトが外れていないか、V ベルトに傷がないか確認してください。
V ベルトに底割れ、側面亀裂等の現象が見られましたら、すぐに交換してください。

⚠注意　走行用のベルトは、切れると走行不能になります。

1-7 ロータリーナイフ

ロータリーナイフが破損していないか、ナイフ取付ボルトがゆるんでいないか、ロック座金がきちんと装着されているか確認してください。
破損している場合は、10 ページ**「8-1. ⚠警告 ロータリーナイフについて」**を参照の上、すぐにバランスをとるか交換してください。
ボルトがゆるんでいる場合は、増締めし、ロック座金をきちんと装着してください。

⚠警告　ロータリーナイフは、バランスがくずれると高速回転のため、振動が出て非常に危険であり、機械破損の原因にもなりますので、必ずナイフのバランスをとるか、交換してください。

1-8 カバー

防護カバー、その他のカバーが所定の位置に取り付けられているか、破損していないかを確認してください。

⚠危険　防護カバーは運転者の危険を防止するために取り付けられています。破損の場合は交換し、所定の位置に必ず取り付けておいてください。

1-9 操向クラッチ、駐車ブレーキ

作動状態が良好か確認してください。正常な動作をしない場合は 7 ページ**「4-4. 操向クラッチレバー、4-5. 駐車ブレーキレバー」**を参照の上、調節してください。

⚠注意　作動確認の際は、周囲の人、障害物等がないことを確認し、平坦な広い場所で行ってください。

1-10 各部の摩擦する部分の注油

ワイヤーの出入り口、レバー等の接続部は、常に錆びないように注油してください。

2. 各部の締付

各部には、ボルト止めが多く使われています。初めの内は使用しますとボルト、ナット等にゆるみの出る場合がありますので、増締めをしてください。

適正締付トルク N・m（kgf・cm）		
	普通ボルト	調質ボルト
M6	8（80）	16（160）
M8	18（180）	36（360）
M10	36（360）	72（720）
M12	60（600）	120（1200）
M14	90（900）	

3. エンジン始動運転順序

詳細はエンジン取扱説明書を参照してください。

3 - 1 ⚠警告 エンジン始動について

エンジン始動前に、エンジン取扱説明書を読み、充分理解してください。
ブレーキを掛け、チェンジレバーを中立にしてください。
機械の周囲に人、障害物がないか、安全を確認してから下記順序に従ってエンジンを始動してください。
適切な換気装置のない建物内では、エンジンを始動しないでください。

3 - 2 エンジン始動、運転方法

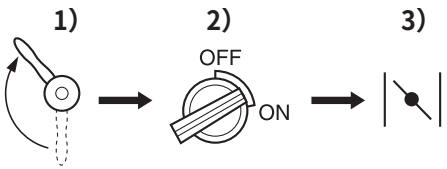

1) スロットルレバーを「高速回転域」に入れる。
2) エンジンスイッチを「ON」にする。
3) チョークロッドを引く。
（気温によって必要に応じて使用してください）
4) スタータノブを握り、勢い良く引っ張ってください。
エンジン始動後はゆっくりと元の位置に戻してください。
5) チョークを使用した場合は、始動後のエンジンの調子をみながら徐々にチョークロッドを戻してください。

3 - 3 エンジン停止方法

1) スロットルレバーを「低速」にする。
2) エンジンスイッチを「OFF」にする。

3 - 4 ⚠注意 機械を離れるときの注意

機械を水平な状態に駐車し、エンジンを止めて全ての可動部分が停止していることを確認し、ブレーキを掛けてから機械を離れてください。
傾斜地での駐車は絶対にしないでください。

4. 機械操作について

4 - 1 ⚠注意 機械操作について

機械を操作する前に、各部品の作動状態が良好であることを、特にブレーキ、操向クラッチレバーおよび刈刃部の安全について確認してください。
どのような場合にも、緊急停止ができるような速さで運転してください。
作業地域内の障害物は取払い、貴方自身あるいは周囲の人がケガをしないようにしてください。

4 - 2 走行主クラッチレバー、チェンジレバー

まずチェンジレバーを作業や移動に適した位置に操作します。
次に走行主クラッチレバーを手前に引くとテンションが入り走行します。
テンションを切るときは押してください。

前進	1	低速	2.5km／h
	2	高速	4.0km／h
後進	R		1.9km／h

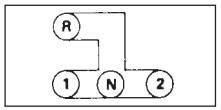

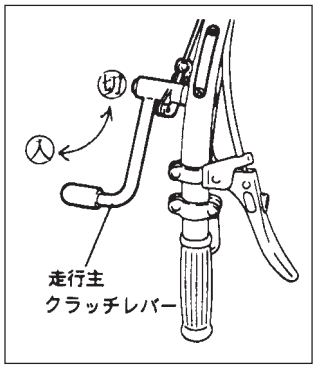

⚠注意 チェンジレバーは、走行主クラッチレバーを切ってから操作してください。

4-3 刈刃主クラッチレバー

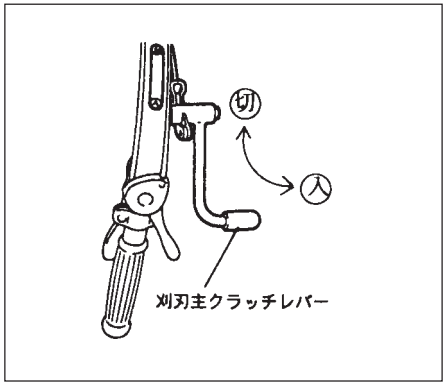

刈刃主クラッチレバーを手前に引けばロータリーナイフが回転し、押せば止まります。

⚠注意 **刈刃主クラッチレバーはゆっくりと入れてください。急激に入れると、エンストの原因になります。また、作業の直前に入れ、それ以外の時は必ず切っておいてください。**

⚠注意 **ナイフ回転時の注意については、13ページ「11-2.回転物の注意」を参照してください。**

4-4 操向クラッチレバー

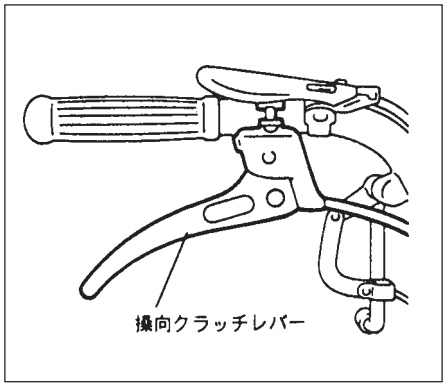

旋回するには、旋回する側の操向クラッチレバーを握り、前輪を浮かせて旋回してください。

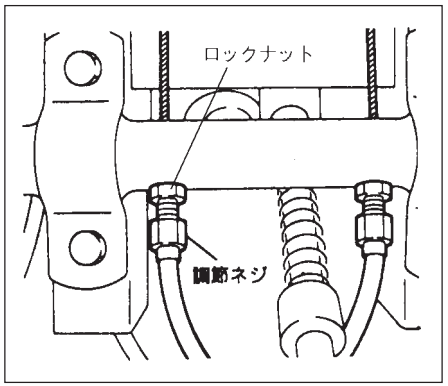

操向クラッチの調節は、エンジンベース後部にある調節ネジにて行います。
まず、ロックナットを緩めてから調節ネジを左に回せばクラッチワイヤーが張り、クラッチが効くようになります。調節後は、必ずロックナットを締めてください。
※調節ネジは、右側がクラッチワイヤー左、左側がクラッチワイヤー右です。

⚠注意 **ワイヤーの引きすぎは、クラッチ破損の原因になります。**

4-5 駐車ブレーキレバー

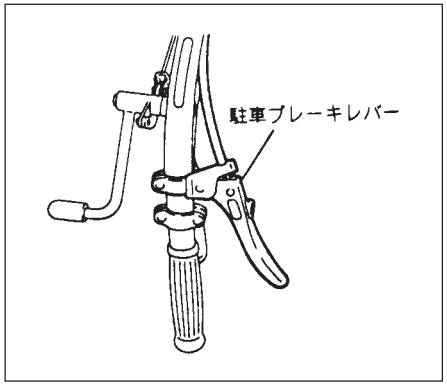

駐車・停車のときは駐車ブレーキを働かせてください。

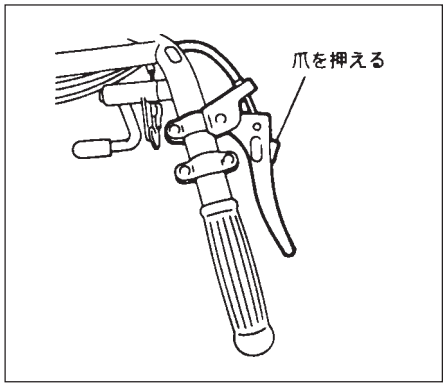

レバーを引いて爪を押えると固定できます。
走行中、駐車ブレーキレバーを操作するときは、走行主クラッチレバーを切ってから使用してください。

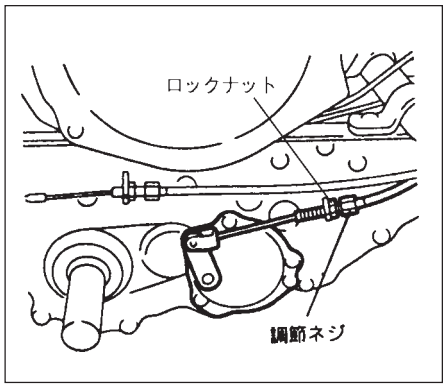

爪を押さえてロックできない場合は、調節ネジで調節してください。
ブレーキの調節は、ミッション左側にある調節ネジにて行います。
まず、ロックナットを緩めてから調節ネジを左に回せばブレーキワイヤーが張り、ブレーキが効くようになります。調節後は、必ずロックナットを締めてください。

⚠注意 **ワイヤーの引きすぎは、ブレーキシューの異常磨耗や焼き付きの原因になります。**

4 - 6 刈高調節

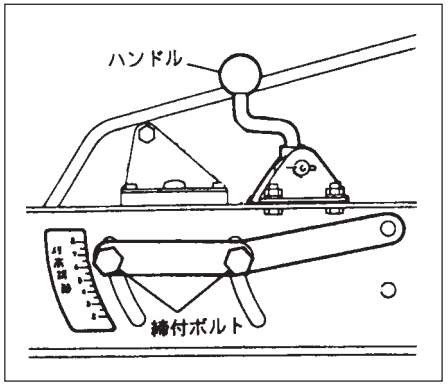

刈高調節はエンジンを停止して、全ての駆動部が停止していることを確認してから行ってください。

1）締付ボルトをゆるめる。

2）ハンドルで所定の刈高にする。

3）締付ボルトを締める。

⚠注意　締付ボルトを確実に締めないと、故障の原因となります。

5. 傾斜地作業について

5 - 1 傾斜地作業について

傾斜地での作業は、斜面一番下方から等高線に沿って作業を行い、順番に上方へと移動します。
旋回は、傾斜上方の操向クラッチレバーを握り、旋回終了後は操向クラッチレバーを離してください。
燃料は、早めに補給してください。

5 - 2 急傾斜地作業注意事項

⚠注意　20度以上の急傾斜地で使用する際は、下記事項を必ず守ってください。（GM65A-R型は15度以上の傾斜地では使用しないでください）

1）作業者は、足場を確保するため、スパイク靴等を使用し、機械の下側での作業時間を少なくし、安全を確認して作業してください。

2）急傾斜地では、作業前に穴、岩石、木の根（その他の不法投棄物）等を確認してから、充分に気を付けて作業してください。

3）エンジンオイルおよびエアクリーナーのオイルは、3時間ごとに点検、補給して、エンジンを焼き付けや磨耗から守ってください。

4）急傾斜地での作業は等高線に沿って行い、エンジンを焼き付けや磨耗から守るため旋回の距離は20m以内で、できるだけ傾斜角度のゆるい所で旋回してください。

5）25度以上の急傾斜地での作業は、横転の危険が非常に高いため、使用しないでください。（GM65AWR型）

⚠注意　地面は平坦ではなく、凸凹や石垣があり、機械傾斜角度が急に大きくなる場合が考えられますので、使用最大傾斜角度は25度とします。

6）特に急傾斜地で、補助作業者を使ってロープ等で作業しますと、機械が許容以上の急傾斜地まで入り、横転の危険が増し、安全作業ができなくなりますので、メーカーとして絶対に禁止します。

5 - 3 傾斜地でのエンジン取扱注意事項

⚠注意　傾斜地でご使用の際は、下記事項を必ず守ってください。

1）潤滑油はエンジンを水平にして入れてください。

2）注油口プラグに付いている許容レベル線は平坦地で使用する際の油面を基準としていますので、特に傾斜地で使用する時の油面は3時間毎に点検し、規定量まで補給してください。

3）燃料はタンク内のフィルターのピンクの輪以上入れないでください。
（燃料を入れすぎると漏れる恐れがあります）

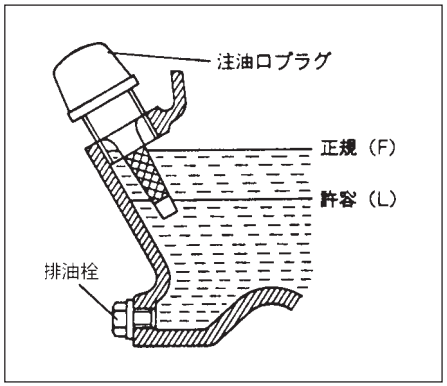

6. メンテナンスの注意

6 - 1 ⚠注意 メンテナンスの注意

- 実施するメンテナンスを熟知してください。
- メンテナンスは、乾燥したきれいで平坦な場所で実施してください。
- エンジンは必ず停止し、それを確認してから作業を行なってください。
- 機械が作動中は、給油やメンテナンスをしないでください。

- 駆動、作動部分には手足を近づけないでください。
- 全部品は、良い状態で正しく取り付けてください。
- 損傷部品は直ちに修理、交換してください。
- 磨耗損傷部品は交換してください。
- 機械の改造はしないでください。整備上の必要部品は、安全確保のため純正部品を使用してください。

- ゴミやグリス、オイルの付着は取り除いてください。
- 機械を持ち上げて作業をするときは、安全で確実なサポートをしてください。

6 - 2 ⚠危険 燃料取扱上の注意

- 燃料補給時は、火気厳禁です。すべての裸火とタバコを消してください。
- 補給は、屋外でエンジンを停止し、エンジンが充分に冷えてから行なってください。

- 火災を防ぐため、機械は常にきれいに保ち、ゴミの堆積、グリス・オイルの付着がないようにしてください。
- こぼれた燃料は、きれいに拭き取ってください。

7. ⚠注意 メンテナンススケジュール

○ … 点検、調整、補給、清掃
● … 交換

詳細はエンジン取扱説明書を参照してください。

	メンテナンス	使用前	5H	25H	50H	100H	200H	300H
エンジン	初期エンジンオイル		●					
	エンジンオイル	○		●				
	エアクリーナオイル	○						
	シュノーケル、シリンダフィン	○						
	燃料	○						
本体	初期ミッションオイル					●		
	ミッションオイル							●
	注油				○			
	タイヤ空気圧	○						
	操向クラッチ	○						
	ブレーキ	○						
	V ベルト	○					●	
	各部のネジの緩み	○						
	カバー類の破損	○						
	刈草、ゴミ等の除去	○						
ナイフ部	ロータリーナイフ折損バランス	○						
	ナイフ取付ボルトの緩み	○						
	刈刃ギヤケースのグリス							●
	防護カバー	○						

◆メンテナンス等に必要な工具は、目的にあったものを使用し、ケガのないように作業してください。

8. 各部の点検整備

8 - 1 ⚠警告 ロータリーナイフについて

ロータリーナイフはバランスがくずれると、高速回転のために振動が出て非常に危険になりますので、くれぐれも注意してください。

8 - 2 ロータリーナイフの取付、取外し

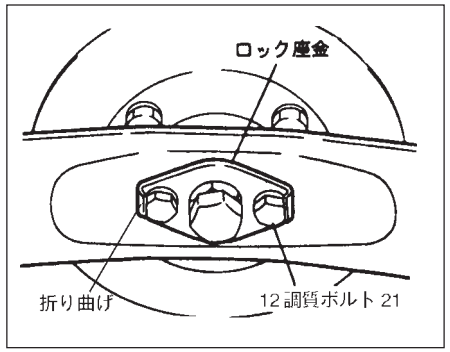

ナイフの取外しは、ロック座金の折り曲げを開き、12 調質ボルト 21 をゆるめます。取付けは、取外しの逆の手順で行います。ボルト締付け後は、ロック座金を必ず折り曲げてください。

⚠警告 取付時、ロック座金を確実に装着しないと、12 調質ボルト 21 のゆるみの原因となります。

⚠注意

- **機械前部を上げて作業する場合は、危険ですので確実にサポートしてください。**
- **ナイフを取外すとき、ボルトをゆるめるとナイフが落ちますので、充分注意して作業してください。**

8 - 3 ロータリーナイフの研摩・バランス取りについて

⚠注意 ナイフを研摩するときは保護メガネをし、手袋をつけて作業してください。

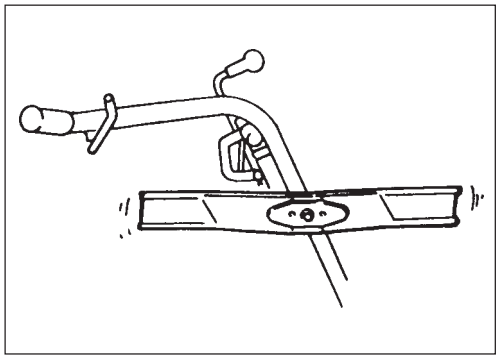

グラインダーで刃先の減った所を研摩し、研摩後ナイフのバランスを取ってください。
図のようにハンドルに附属工具のバランス取り装置を締付けてください。
バランス取りは、研摩したナイフを挿入して、ナイフを水平に置き、左右どちらにも水平になれば、バランスは取れた状態です。

⚠警告 左・右どちらかが下がると、バランスは取れていません。振動発生の原因となります。

8 - 4 V ベルト調節

⚠注意 V ベルトの調節をするときは、V ベルトに手や衣服等を挟まれないように充分注意してください。

調節ネジで微調節を行います。

〈走行テンション用〉

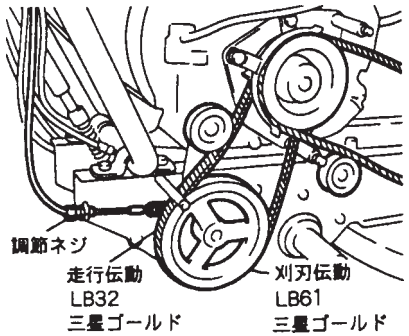

〈刈刃テンション用〉

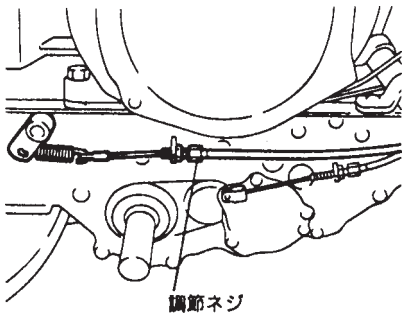

エンジンを移動したときは、エンジンプーリー・刈刃プーリーの平行を確かめてください。（ベルト破損の原因となります）

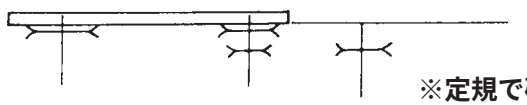

8 - 5 ミッションオイル交換

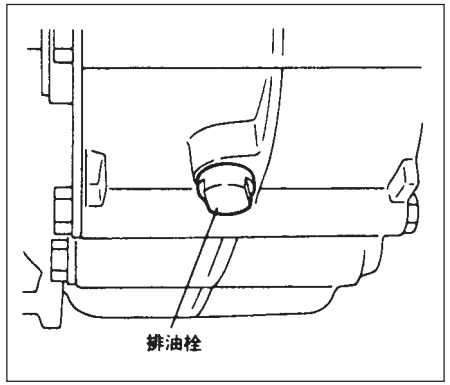

ミッションオイルの交換は、機械運転直後のオイルが暖まって流動しやすい状態で排油してください。

⚠注意 **熱いオイルが体にかかるとヤケドをする恐れがあります。充分に注意してください。**

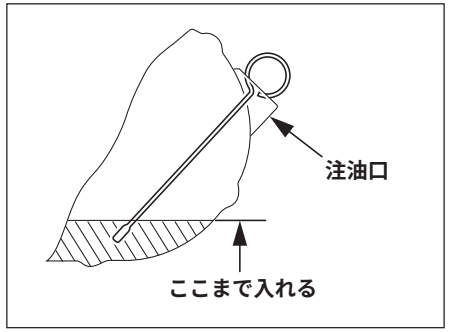

良質のギヤオイル＃90を約0.8L入れてください。
最初は100時間、以後は300時間または1年位で交換してください。
（オイルゲージレベルまで入れる）

8 - 6 刈刃ギヤケース

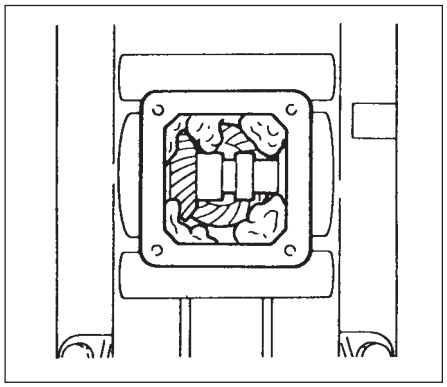

刈刃ギヤケース内のグリースは、300時間または1年位で交換してください。
日石パイロノックCC-0号（140～150g）を入れてください。

8 - 7 シリンダーヘッドに刈草がつまった場合

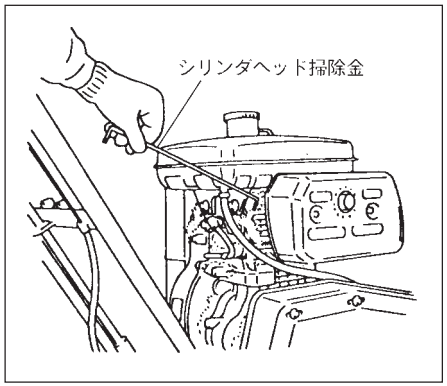

シリンダヘッドに刈草がつまると、エンジンがオーバーヒートする場合がありますので、シリンダヘッド掃除金（附属工具）で取り除いてください。

⚠注意 **ヤケドをする恐れがありますので過熱部が充分冷めるのを待って取り除いてください。**

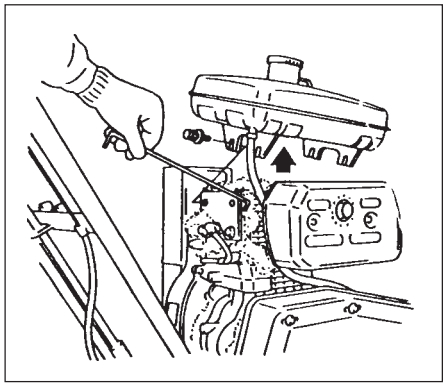

シリンダヘッド掃除金では、取り除きが困難な場合は、図のような状態にして取り除いてください。

9. エンジンについて

9 - 1 ⚠注意 エンジン取扱上の注意事項

- **エンジン燃料は、自動車用無鉛ガソリンを使用してください。**
- **本機は振動、傾斜、ほこり等、使用条件が過酷なためにエンジンオイルの交換は、最初5時間使用して全量交換し、次の5時間目には減った分を補充し、10時間で全量交換します。その後は5時間ごとに点検、補給を続けながら25時間ごとに全量を交換してください。**
  ほこりの多い場所で使用する場合は、さらに短い時間で交換してください。
  通常SAE30番、寒冷時20番、SD級の良質オイルを使用し、交換時はエンジン停止直後、エンジンがまだ暖かいうちに交換し、エンジンを水平にして規定量一杯（1L）までオイルを入れてください。エアクリーナーには、油量線までオイルを入れ、クリーナカバー（布袋）をかぶせておいてください。
  クリーナオイルは常時点検し、汚れたら新しく取り換えてください。オイル不足はエンジンを使用不能にします。くれぐれも注意してください。
- **草ぼこりがリコイルスタータおよびファンカバー、シリンダのフィンの間につまると、空冷エンジンですのでエンジン過熱の原因になります。注意して取り除いてください。**

- **機械使用5時間位で一度エンジンのシリンダヘッド締付けボルトにゆるみがないか確認し、増し締めを行ってください。シリンダヘッド締付けボルトにゆるみが出ますとガスケットが吹き抜けますので、前記のように増し締めを行ってください。締付トルクの規格は付属のトルクレンチで33～37N・m（330～370kgf・cm）です。**

9 - 2 エンジンオイル交換

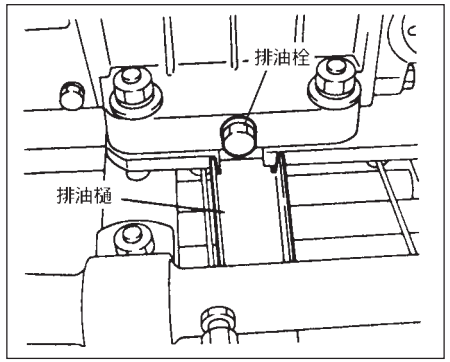

温まって流動しやすい状態で排油してください。付属の排油樋を使用してください。

> ⚠注意 **熱いオイルが体にかかるとヤケドをする恐れがあります。充分に注意してください。**

10. サルキー（乗用装置）について［特別注文品］

10 - 1 サルキー取付について

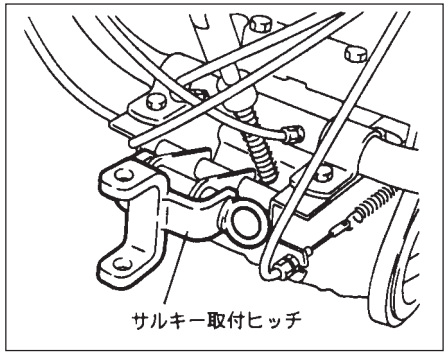

サルキー取付ヒッチを機体に締付けてください。（パーツカタログ38ページ「9. サルキー部」参照）

10 - 2 サルキー使用について

運転者が前に重心を移動させると、草刈機本体の前車輪が浮き、旋回しやすくなります。後ろに重心を移動させると、草刈機本体の前部にウェイトを乗せた状態になり、密集した草、長い草で前が浮くのを防止できます。
なお、傾斜地で乗って使用する場合、旋回は平坦な広い場所で行ってください。

10 - 3 サルキーのブレーキ使用について

サルキーには、フットブレーキが足元右側に装置されています。
フットブレーキは、踏めばブレーキが効き、離せば解除される構造になっていますので、停止するときには本機の走行主クラッチレバーを切り、フットブレーキを踏んでください。

> ⚠注意 **サルキー使用時に本機のブレーキレバーを引きますと、急停止し、体が振られてバランスをくずしますので、緊急時以外には使用しないでください。**

10 - 4 ⚠注意 サルキー使用時の注意事項

- **傾斜10度以上の傾斜地では、サルキーを使用しないでください。**
- **高速での旋回は、ハンドルが体にあたり大変危険ですので、旋回はできるだけ大きく、やむをえず急旋回する場合は、低速で行ってください。**

10 - 5 ⚠注意 公道運搬について

サルキーに乗っての公道走行は、法律により禁じられています。
歩いて運搬してください。

11. ご使用上の注意事項

11 - 1 ⚠注意 機械使用前の準備

- **機械の使用前後には、必ず点検・整備をしてください。**
- **防護カバー等の防護部品は、使用者の危険を防止するものです。**
  必ず所定の位置に取付け、破損した場合は交換してください。

- **機械を運転する前に、警告表示ラベルや取扱説明書を熟読し、機械操作を充分に理解してから運転してください。**

11 - 2 ⚠危険 回転物の注意

- **作業やメンテナンス中、ナイフ等の回転している部分は危険ですので、手足や物を入れたり、触れたりしないでください。**
- **運転中、まわりに人がいないか、破損する恐れのある物がないかを確認してから作業してください。**

- **石、針金、棒切れ等の障害物は、ナイフの損傷、飛散物の事故等の原因になりますので、取り除いてから使用してください。**
  万一、障害物がかみ込んだ場合は、エンジンを停止し、駆動部が完全に停止してから取り除いてください。そして、機械の損傷を確認し、壊れている場合は、直ちに修理してください。

- **ナイフのバランスが狂うと、振動が出て非常に危険であり、機械も壊れますので、バランスを取るかナイフを交換してください。**

11 - 3 ⚠注意 高温部の注意

- **運転中および運転停止直後にマフラーやエンジン等に触れないでください。ヤケドをする危険があります。**

12. 安全作業について

草刈機は、刃物を回転させる機械で、振動、傾斜、ほこり等、使用条件が過酷な上に、使用する場所、障害物、草の条件等いろいろありますから、使用者は機械の点検・整備の徹底をはかり、機械操作の熟練に努め、自己の安全をはかるとともに他人に危害を及ぼさないように、正しく機械を使用して安全第一に作業されますことをメーカーとして強く要望します。

12 - 1 ⚠警告 安全のための衣服について

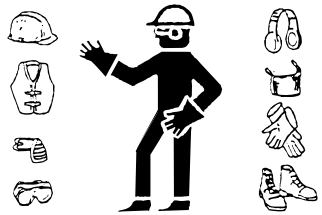

- 安全のため、機械に巻き込まれないきちんとした衣服、作業に適した保護具・メガネ・靴・ヘルメット・手袋等を着用してください。
  前かけ、腰タオル等、特に長いヒモ類は巻き込まれたり、引っ掛かったりする恐れがあり危険です。
- 緊急時への対応として、消火器・救急箱等の準備や連絡手段を確保してください。

12 - 2 ⚠警告 こんなときは運転しない

- 疲れているときは機械を使用しないでください。もし、機械使用中に疲れた場合は、作業を中断し休憩してください。
- 病気の人、酒を飲んでいる人、薬物の影響のある人は機械を使用しないでください。視覚や敏しょう性、判断力に影響を及ぼします。
- 機械操作に不慣れな場合は、取扱方法や安全注意事項をよく理解してから機械を使用してください。また子供には使わせないでください。

12 - 3 ⚠注意 機械の改造禁止

- 機械の改造はしないでください。部品および油脂類の交換をするときは、当社が指定するものを使用してください。機械の改造や、当社指定以外の部品などを取り付けて運転すると、事故・ケガ・機械の故障を招くことがあります。

12 - 4 ⚠警告 マフラー・エンジン回りのごみは取り除く

・エンジン冷却風入口、エアクリーナ空気取入口、マフラー、エキゾストパイプ部に刈り取った草などの異物がたまりますと、エンジン不調、オーバーヒートなど火災の原因になりますので、すみやかに作業を中断し、過熱部が充分冷めるのを待って取り除いてください。

12 - 5 ⚠注意 機械を他人に貸すとき

・機械を他人に貸すときは、取扱説明書に記載されている安全上の注意事項や取扱　要領が分からないため、思わぬ事故を起こす事があります。
取扱方法をよく説明し、取扱説明書を渡して使用前にはよく読むように指導してください。

12 - 6 ⚠警告 夜間走行・作業の禁止

・夜間や天候不良など視界の悪いときは走行・作業をしないでください。

13. 長期保管について

詳細はエンジン取扱説明書を参照してください。

・泥や草屑、油汚れ等をきれいに落としてください。
・エンジンオイル、クリーナー・エレメントを点検、交換してください。
・各注油箇所に、グリース注入と塗布、注油をしてください。
・燃料タンク、キャブレター内の燃料を抜いてください。
・タイヤの空気圧は、標準よりやや高めにし、湿気から守るために板の上に乗せてください。
・ボルト・ナットの緩み、脱落等を点検してください。
もし緩み、脱落等があれば、増し締めや補修をしてください。
・その他、各部の不具合箇所、塗装のはげ落ちた箇所は整備してください。
・雨のかからない乾燥した場所にカバー等をかけて格納してください。

自走式ロータリーモア

GM65A－R
GM65AWR

バロネス草刈機

パーツカタログ

☆本機お問い合わせについて

型式が順次変更になっている場合がありますので、機械の型式と製造番号をあわせてご通知くださるようお願いいたします。
なお、本書記載事項は予告なしに変更することがあります。

☆部品注文について

本パーツ表の部品は電算機にて管理しておりますが、誤送の原因ともなりますので、部品注文の際は必ずカタログ番号、コード番号、部品名称でご注文ください。

（例）カタログ番号	コード番号	部品名称	数量
1-1	K８００１０００００４０	ギヤケースAss y	1

1. ミッション部A

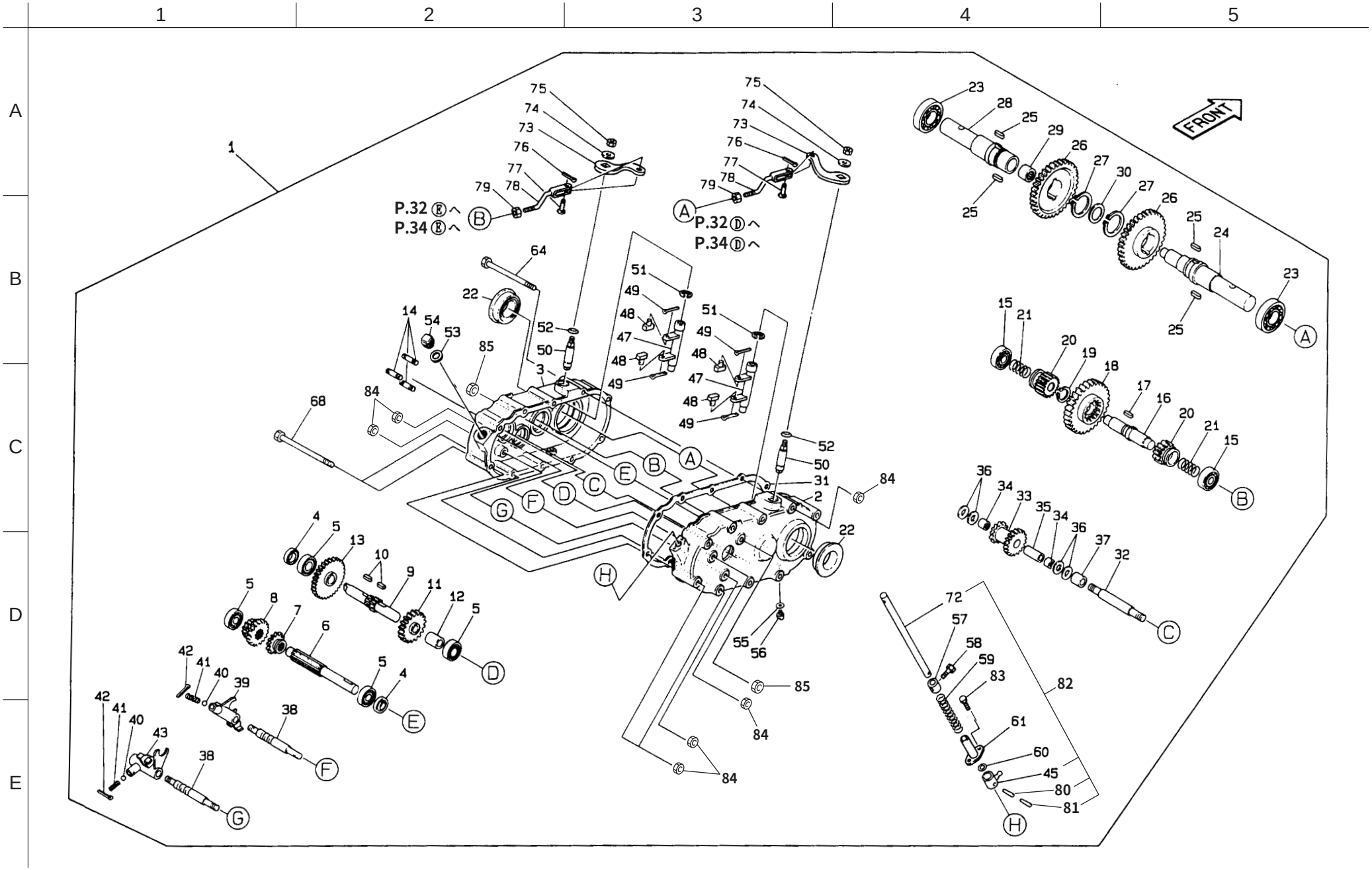

カタログ番号	コード番号	部品名称	個数 GM65A-R	個数 GM65AWR	備考
1-1	K8001000040	ギヤケース Ass ｙ	1	1	
1-2	GM65A−−0101B0	右ギヤケース	1	1	
1-3	GM65A−−0102B0	左ギヤケース	1	1	
1-4	K0821530070	オイルシール MHSA15307	2	2	
1-5	K0600062020	ベアリング 6202	4	4	
1-6	GM65A−−0107A0	第一軸	1	1	
1-7	GM65A−−0108Z0	第一軸 15 丁ギヤ	1	1	
1-8	GM65A−−0109Z0	第一軸 15 丁 20 丁ギヤ	1	1	
1-9	GM65A−−0111A0	第二軸 9 丁ギヤ	1	1	
1-10	K0550000120	5 ＊ 5 ＊ 12 片丸キー	2	2	
1-11	GM65A−−0113A0	第二軸 31 丁ギヤ	1	1	
1-12	K6212000270	15.1STKM カラー 2225	1	1	
1-13	K6181000030	36 丁ギヤ	1	1	
1-14	GM65A−−0123Z2	スタットボルト	3	3	
1-15	K0600063020	ベアリング 6302	2	2	
1-16	K6112000010	第 3 軸	1	1	
1-17	K0500404080	4 両丸キー 48	1	1	
1-18	GM65A−−0128Z0	第三軸 49 丁ギヤ	1	1	
1-19	K0401019001	ストップリング S19	1	1	
1-20	K6182000020	15 丁ギヤ	2	2	
1-21	K1000000350	2 圧縮バネ 2235	2	2	
1-22	K0862000010	車軸オイルシール 35577115	2	2	
1-23	K0600060070	ベアリング 6007	2	2	
1-24	K6113000018	凸車軸	1	1	
1-25	K0500605160	6 両丸キー 516	4	4	
1-26	GM65A−−0140Z0	車軸 47 丁ギヤ	2	2	
1-27	K0401038001	ストップリング S38	2	2	
1-28	K6113000028	凹車軸	1	1	
1-29	K0730181600	ニードル TLA1816Z	1	1	
1-30	K5051027370	1C5191P 座金 2737	1	1	
1-31	GM65A−−0145Z0	ギヤケースパッキン	1	1	
1-32	GM65A−−0146Z0	バック軸	1	1	
1-33	GM65A−−0147A0	15 丁 20 丁バックギヤ	1	1	
1-34	K0701418110	ニードル KT141811	2	2	
1-35	GM65A−−0149A0	バック軸ニードルカラー	1	1	

カタログ番号	コード番号	部品名称	個数 GM65A-R	個数 GM65AWR	備考
1-36	K5051014220	1C5191P 座金 1422	4	4	
1-37	GM65A−−0151A0	カラー	1	1	
1-38	GM65A−−0156Z0	変速シフター軸	2	2	
1-39	GM65A−−0157C0	高低切替フォーク	1	1	
1-40	K1500800000	8 スチールボール	2	2	
1-41	K1000000021	1.4 圧縮バネ 7.816	2	2	
1-42	K0300020202	2 割ピン 20	2	2	
1-43	GM65A−−0160C0	バックギヤ切替フォーク	1	1	
1-44					
1-45	K7020000020	変速切替レバー	1	1	
1-46					
1-47	K7022000010	操向シフター	2	2	
1-48	K6301000010	操向シフターフォーク駒	4	4	
1-49	K0300020162	2 割ピン 16	4	4	
1-50	K6301000110	シフターフォーク軸 57.5	2	2	
1-51	K0400012002	ストップリング E12	2	2	
1-52	K0880016000	O リング P16	2	2	
1-53	K4010217250	2 オイルシート 17.525	1	1	
1-54	K1410000030−Y	エア孔給油栓 18	1	1	
1-55	K4015108180	1 ファイバー 8.518	1	1	
1-56	K1420000072−Y	M8 特殊排油栓	1	1	
1-57	K6218000012	12 タップ付カラー 2220	1	1	
1-58	K0000080152	8 ボルト 15	1	1	
1-59	K1000000038	1.2 圧縮バネ 15.4105	1	1	
1-60	K0880012000	O リング P12	1	1	
1-61	GM65A−−0194Z2	変速レバー保護部品	1	1	
1-62					
1-63					
1-64	K0003081202	8 ボルト 120	5	5	
1-65					
1-66					
1-67					
1-68	K0003081402	8 ボルト 140	2	2	
1-69					
1-70					

1. ミッション部A

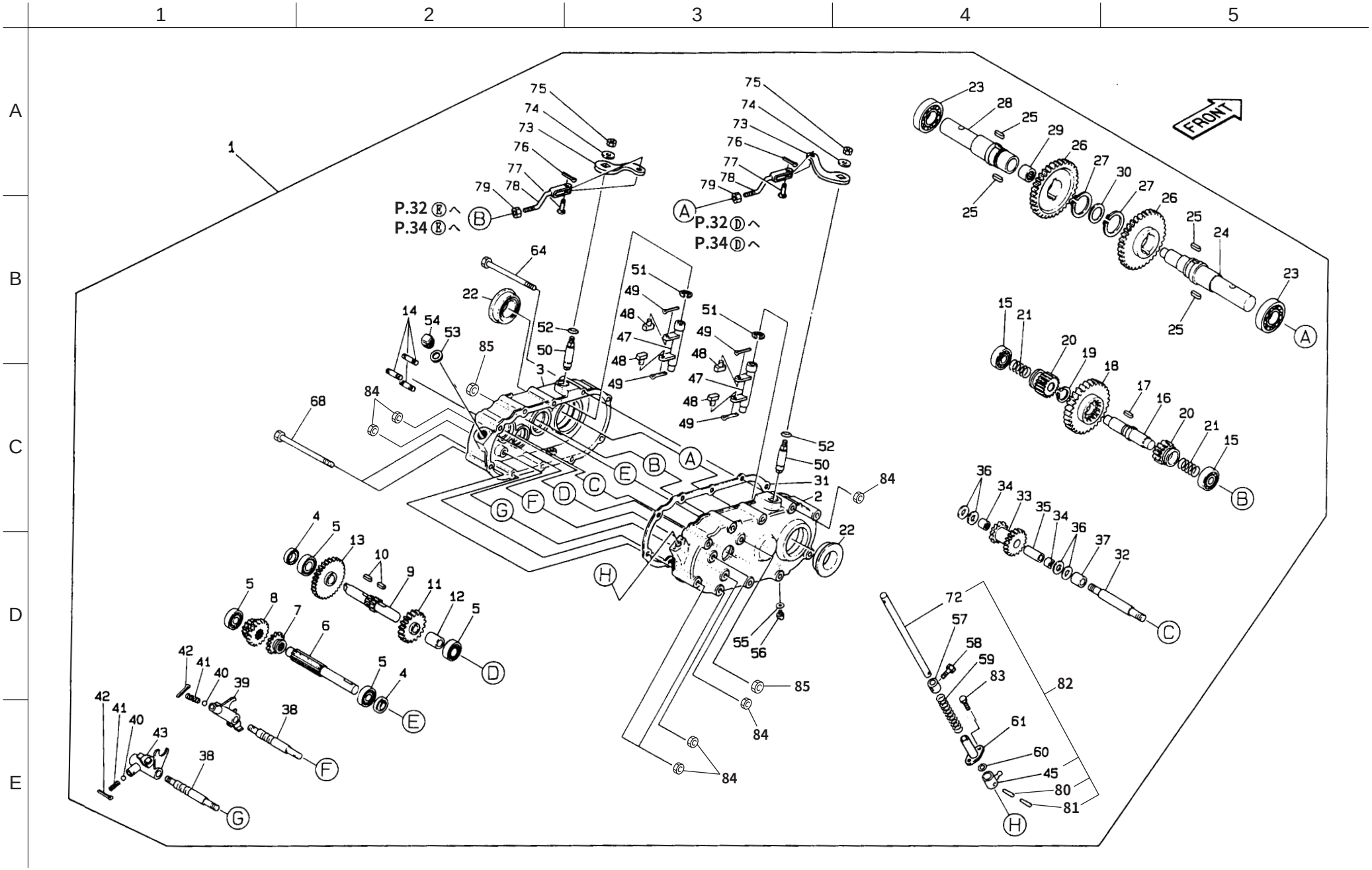

カタログ番号	コード番号	部品名称	個数		備考
			GM65A-R	GM65AWR	
1-71					
1-72	K6150000262	変速軸	1	1	
1-73	K5271000032	クラッチ切り板	2	2	
1-74	K5000100002	10 ワッシャー	2	2	
1-75	K0103100002	10 ナット P 1.25	2	2	
1-76	K0300020152	2 割ピン 15	2	2	
1-77	K6031060172	6 焼入平頭ピン 17	2	2	
1-78	GM65A−−0172Z2	クラッチワイヤー接手	2	0	
1-79	K0100080002	8 ナット	4	4	
1-80	K0320050221	5 スプリングピン 22	1	1	
1-81	K0320030221	3 スプリングピン 22	1	1	
1-82	GM64−−−0171Z0	変速切替レバー COMP	1	1	
1-83	K0021060152	6 フランジ付ボルト 15	2	2	
1-84	K0151080002	8 フランジ付ナット	11	11	
1-85	K0151100002	10 フランジ付ナット	2	2	

カタログ番号	コード番号	部品名称	個数		備考
			GM65A-R	GM65AWR	

2. ミッション部 B

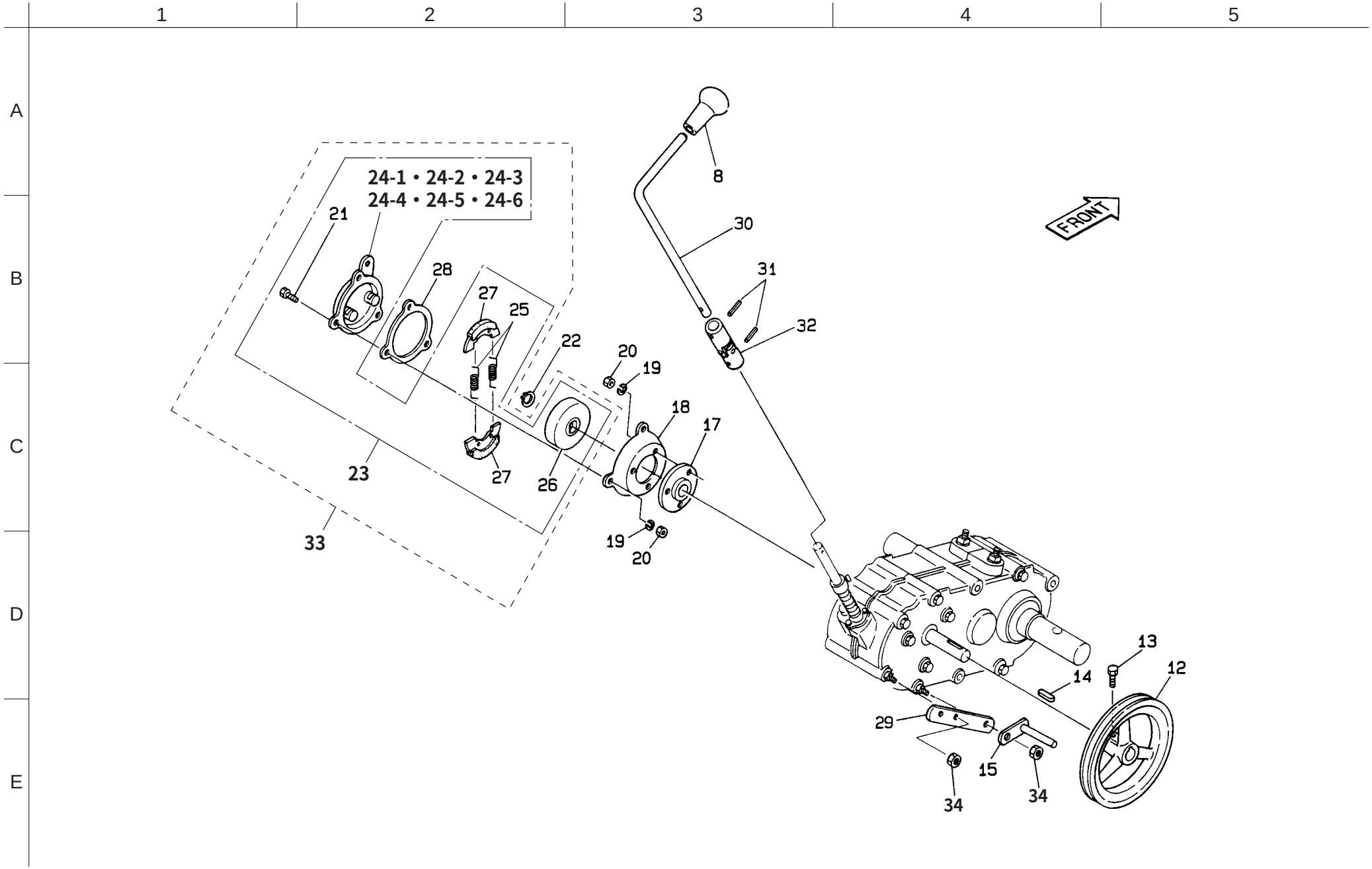
1
2
3
4
5
A
B
C
D
E
24-1・24-2・24-3
24-4・24-5・24-6
21
28
27
25
22
20
19
18
17
23
27
26
33
19
20
8
30
31
32
FRONT
13
12
14
29
15
34
34

カタログ番号	コード番号	部品名称	個数 GM65A-R	個数 GM65AWR	備考
2-1					
2-2					
2-3					
2-4					
2-5					
2-6					
2-7					
2-8	K1300000030	11 握り黒 36	1	1	
2-9					
2-10					
2-11					
2-12	GM65A−−0103Z2	第一軸プーリー	1	1	
2-13	K0000080152	8 ボルト 15	1	1	
2-14	K0500505200	5 両丸キー 520	1	1	
2-15	GM65A−−0192B2	ミッションプーリーベルト受	1	1	
2-16					
2-17	GM65A−−0116Z2	ブレーキ取付金	1	1	
2-18	GM65A−−0119ZR	ブレーキ取付カバー	1	1	
2-19	K0200060002	6S ワッシャー	6	6	
2-20	K0100060002	6 ナット	6	6	
2-21	K0000060122	6 ボルト 12	3	3	
2-22	K0401014001	ストップリング S14	1	1	
2-23	K1720000150	ブレーキ Ass ｙ62	1	1	
2-24-1	M−0060510−1	ブレーキ蓋	1	1	
2-24-2	M−0060510−6	カムピン	1	1	
2-24-3	M−0060510−7	シュー支エピン	1	1	
2-24-4	M−0060810−9	ブレーキレバー	1	1	
2-24-5	M−0060510−10	平座金	1	1	
2-24-6	M−0060510−13	O リング	1	1	
2-25	M−0060510−8	シュー戻シバネ	2	2	
2-26	M−0060510−11	ブレーキドラム	1	1	
2-27	M−0060510−12	ブレーキシュ	2	2	注文単位=2 ケ
2-28	K4019000020	ブレーキフタパッキン	1	1	
2-29	GM65A−R0443ZR	ガード板	1	1	
2-30	GM65A−−0195Z2	チェンジレバー	1	0	

カタログ番号	コード番号	部品名称	個数 GM65A-R	個数 GM65AWR	備考
2-31	K0320050251	5 スプリングピン 25	2	2	
2-32	K1620000112	ジョイント NC12	1	1	
2-33	K1720000020	ブレーキ M-0060810	1	1	
2-34	K0151080002	8 フランジ付ナット	2	2	

3. フレーム・車輪部

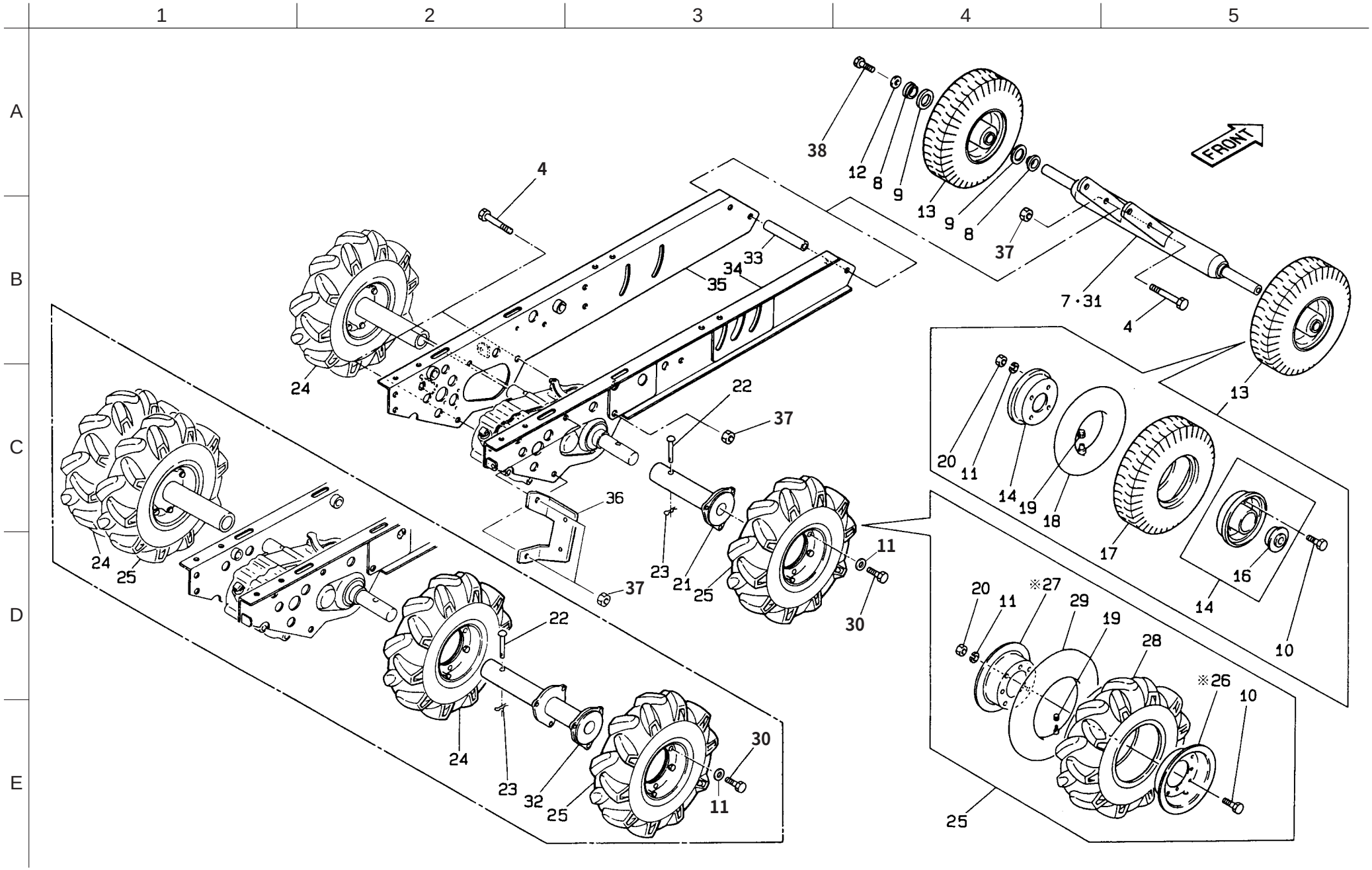
1
2
3
4
5
A
B
C
D
E
FRONT
38
12
8
9
13
9
8
37
7・31
4
4
33
34
35
24
22
37
36
23
21
25
11
30
37
24
25
22
24
23
32
25
30
11
13
20
11
14
19
18
17
16
14
10
20
11
※27
29
19
28
※26
10
25

カタログ番号	コード番号	部品名称	個数 GM65A-R	個数 GM65AWR	備考
3-1					
3-2					
3-3					
3-4	K0003101402	10 ボルト 140	5	5	
3-5					
3-6					
3-7	GM65A−−0301AR	前輪取付部品	1	0	
3-8	K6219000022	車軸カラー	4	4	
3-9	K4031000110	防塵シール 28.639	4	4	
3-10	K0000080152	8 ボルト 15	14	20	
3-11	K0200080002	8S ワッシャー	20	32	
3-12	K5073208322	3.2SPHC 座金 832	2	2	
3-13	K2030000030	タイヤ 2.50-4Ass ｙ	2	2	
3-14	K2080000010	ホイール COMP	4	4	注文単位 =2 ケ
3-15					
3-16	K0620020470	ベアリングツバ付 2047	4	4	
3-17	K2031000020	タイヤ 2.50-4UL	2	2	
3-18	K2091000050	チューブ 2.50-4TR244	2	2	
3-19	K2093000010	バルブキャップ	4	6	
3-20	K0100080002	8 ナット	14	20	
3-21	GM65A−−0181A2	車輪取付座	2	0	
3-22	K6041100548	車輪取付ピン 54	2	2	
3-23	K0331000008	10 スナップピン	2	2	
3-24	K2000000230	タイヤ 3.50-5Ass ｙ左	1	2	
3-25	K2000000220	タイヤ 3.50-5Ass ｙ右	1	2	
※ 3-26	K2090000031L	ホイール 3.00SP-5 アウター	2	4	注文単位 = ※セット
※ 3-27	K2090000032L	ホイール 3.00SP-5 インナー	2	4	注文単位 = ※セット
3-28	K2001000110	タイヤ 3.50-5AR10	2	4	
3-29	K2091000130	チューブ 3.50-5TR87S	2	4	
3-30	K0000080202	8 ボルト 20	6	12	
3-31	GM65AW−0307BR	前輪取付部品	0	1	
3-32	GM65AW−0193B2	車輪取付座	0	2	
3-33	GM65A−−0306A2	前輪締付パイプ	2	2	
3-34	GM65A−R0280AR	右フレーム	1	1	
3-35	GM65A−R0281BR	左フレーム	1	1	

カタログ番号	コード番号	部品名称	個数 GM65A-R	個数 GM65AWR	備考
3-36	GM65A−R0441ZR	カバー取付金具	1	1	
3-37	K0151100002	10 フランジ付ナット	5	5	
3-38	K0021080152	8 フランジ付ボルト 15	2	2	

4. 刈刃部

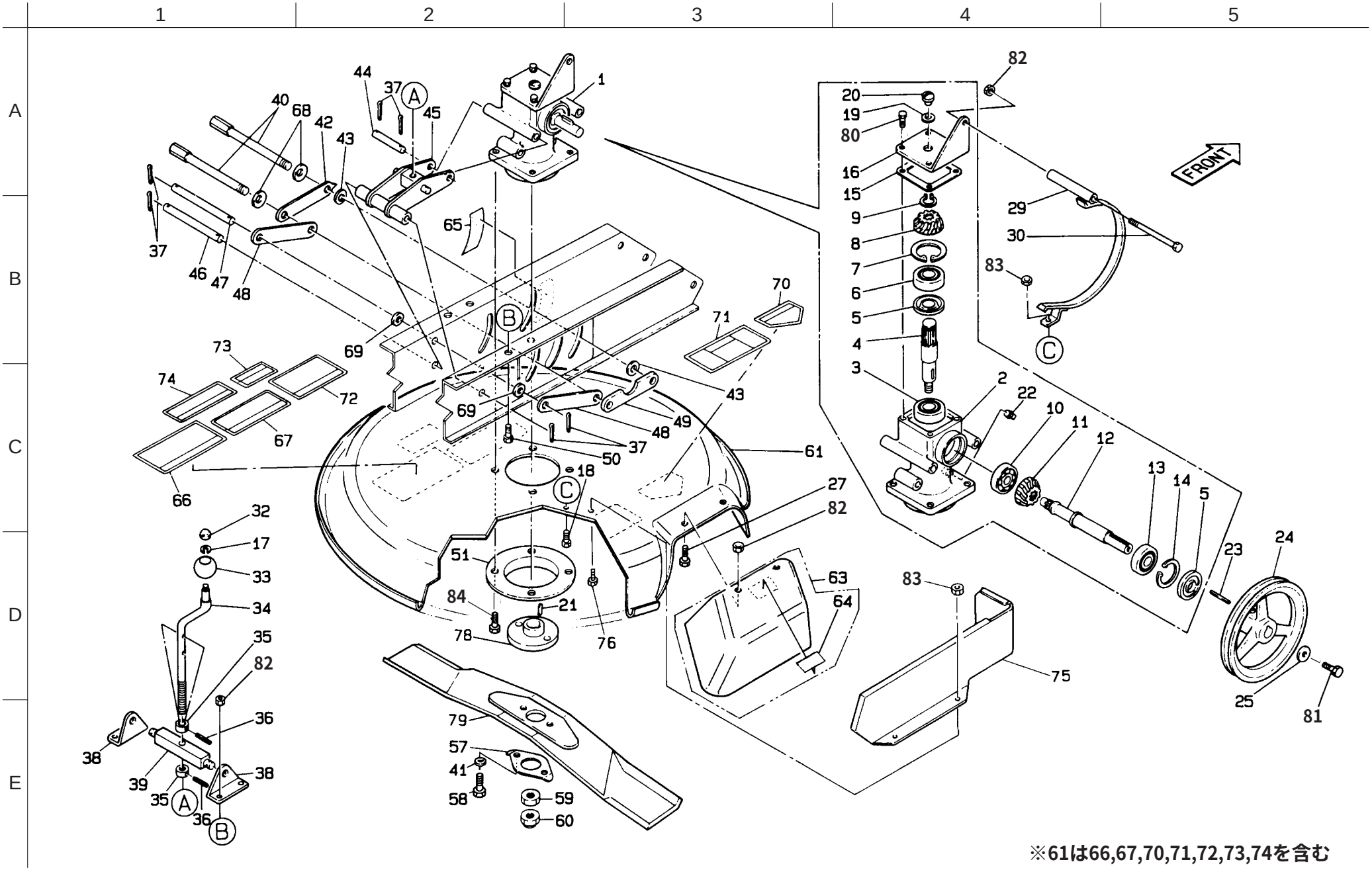

カタログ番号	コード番号	部品名称	個数 GM65A-R	個数 GM65AWR	備考
4-1	K8001000030	刈刃ギヤケース Ass y	1	1	
4-2	K690100015R	刈刃ギヤケース 65	1	1	
4-3	K0608062040	ベアリング 62042RS	1	1	
4-4	GM65A−−0608A0	バーチカルシャフト	1	1	
4-5	K0822547080	オイルシール MHSA25478	2	2	
4-6	K0608063040	ベアリング 63042RS	1	1	
4-7	K0402052001	ストップリング R52	1	1	
4-8	GM65A−−0613B0	19 丁スパイラルベベルギヤ	1	1	
4-9	K0401020001	ストップリング S20	1	1	
4-10	K0600063030	ベアリング 6303	1	1	
4-11	GM65A−−0606B0	サイド軸 19 丁スパイラルベベルギヤ	1	1	
4-12	GM65A−−0605A0	サイドシャフト	1	1	
4-13	K0600060050	ベアリング 6005	1	1	
4-14	K0402047001	ストップリング R47	1	1	
4-15	K4011000170	ギヤケースパッキン	1	1	
4-16	GM65A−−0616A2	刈刃ギヤケースカバー	1	1	
4-17					
4-18	K0000060152	6 ボルト 15	1	1	
4-19	K4031000040	3 注油パッキン 1320	1	1	
4-20	K141000052−Y	14 エアー孔付プラグ P1.5	1	1	
4-21	K0500605270	6 両丸キー 527.5	1	1	
4-22	K1421020000	四角頭付テーパプラグ PT1／8	1	1	
4-23	K0500505450	5 両丸キー 545	1	1	
4-24	GM65A−−0620A2	刈刃プーリー	1	1	
4-25	K5073208322	3.2SPHC 座金 832	1	1	
4-26					
4-27	K0000080152	8 ボルト 15	2	2	
4-28					
4-29	GM65A−−0421C2	刈刃プーリーベルト押エ	1	1	
4-30	K0003081152	8 ボルト 115	1	1	
4-31					
4-32	K0110060002	6 袋ナット	1	1	
4-33	K1301000010	握リ玉 35	1	1	
4-34	GM65A−−0648A2	調節ネジ	1	1	
4-35	GM65A−−0649Z2	カラー	2	2	

カタログ番号	コード番号	部品名称	個数 GM65A-R	個数 GM65AWR	備考
4-36	K0320030251	3 スプリングピン 25	2	2	
4-37	K0300025202	2.5 割ピン 20	6	6	
4-38	GM65A−−0646Z2	調節ネジ取付板	2	2	
4-39	GM65A−−0647A2	調節ネジステー	1	1	
4-40	K0071000802	締付ボルト	2	2	
4-41	K0213120001	12 さらばね座金 1H	2	2	
4-42	GM65A−−0651Z2	締付板	1	1	
4-43	K5074512252	4.5SPHC 座金 1225	2	2	
4-44	GM65A−−0645Z2	連結ピン	1	1	
4-45	GM65A−−0642Z2	連結部品	1	1	
4-46	GM65A−−0644Z2	連結ピン	1	1	
4-47	K6151000122	12 両孔付軸 146.8	1	1	
4-48	GM65A−−0641Z2	締付板	2	2	
4-49	GM65A−−0653A2	刈刃ケース締付ナット	1	1	
4-50	K0000080202	8 ボルト 20	4	4	
4-51	GM65A−−0632A2	カバー	1	1	
4-52					
4-53					
4-54					
4-55					
4-56					
4-57	K5130000322	ロック座金	1	1	
4-58	K0071000921	12 調質ボルト 21	2	2	
4-59	K0160000142	18 特殊ナット P1.5	1	1	
4-60	K0160000152	18 特殊袋ナット P1.5	1	1	
4-61	GM65A−R0661Z0	刈刃カバー COMP	1	1	
4-62					
4-63	K9000000010	防護カバー COMP	1	1	
4-64	K4205000480	カバー取付注意マーク	1	1	
4-65	GM65A−−0655Z0	刈高標示マーク	1	1	
4-66	K4205000430	急傾斜地作業注意事項（1）	1	1	
4-67	K4205000940	ロータリーナイフ注意事項	1	1	
4-68	K0213120002	12 さらばね座金 1H	2	2	
4-69	K5073212252	3.2SPHC 座金 1225	2	2	
4-70	K4205000700	吹出口危険マーク	1	1	

4. 刈刃部

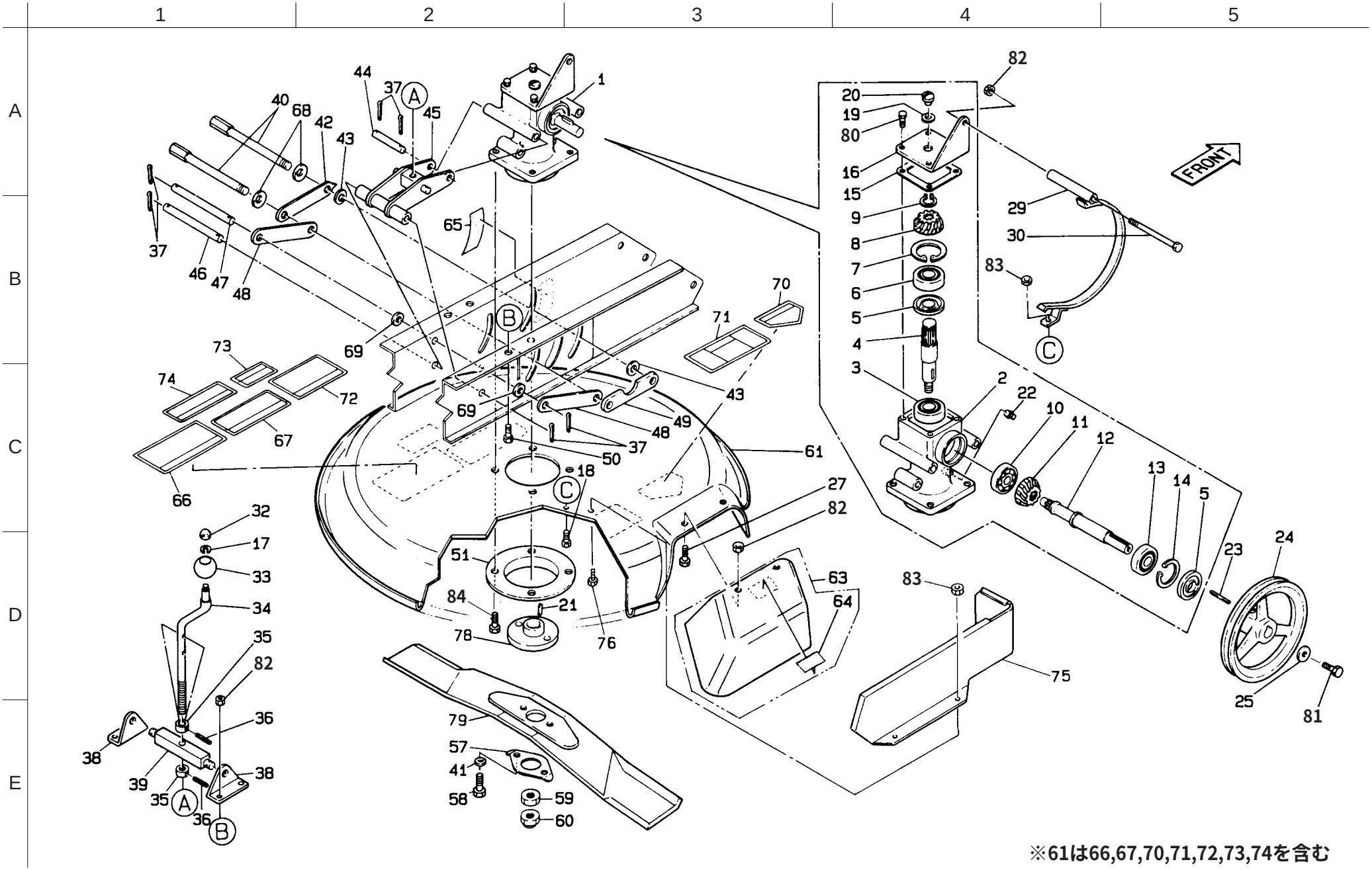

カタログ番号	コード番号	部品名称	個数		備考
			GM65A-R	GM65AWR	
4-71	K4205000350	ロータリーモア危険マーク	1	1	
4-72	K4205000640	運転前の注意事項ラベル	1	1	
4-73	K4205000490	刈高締付注意マーク	1	1	
4-74	K4205000730	エンジン注意プレート小	1	1	
4-75	GM65A−R0660ZR	刈刃プーリーカバー	1	1	
4-76	K0000060102	6 ボルト 10	3	3	
4-77	K5000060002	6 ワッシャー			
4-78	GM65A−R0662Z8	ロータリーナイフ取付座	1	1	
4-79	K2530000080	ロータリーナイフ 630	1	1	
4-80	K0021060152	6 フランジ付ボルト 15	4	4	
4-81	K0021080152	8 フランジ付ボルト 15	1	1	
4-82	K0151080002	8 フランジ付ナット	7	7	
4-83	K0151060002	6 フランジ付ナット	4	4	
4-84	K0021100202	10 フランジ付ボルト 20	4	4	

カタログ番号	コード番号	部品名称	個数		備考
			GM65A-R	GM65AWR	

5. エンジン部

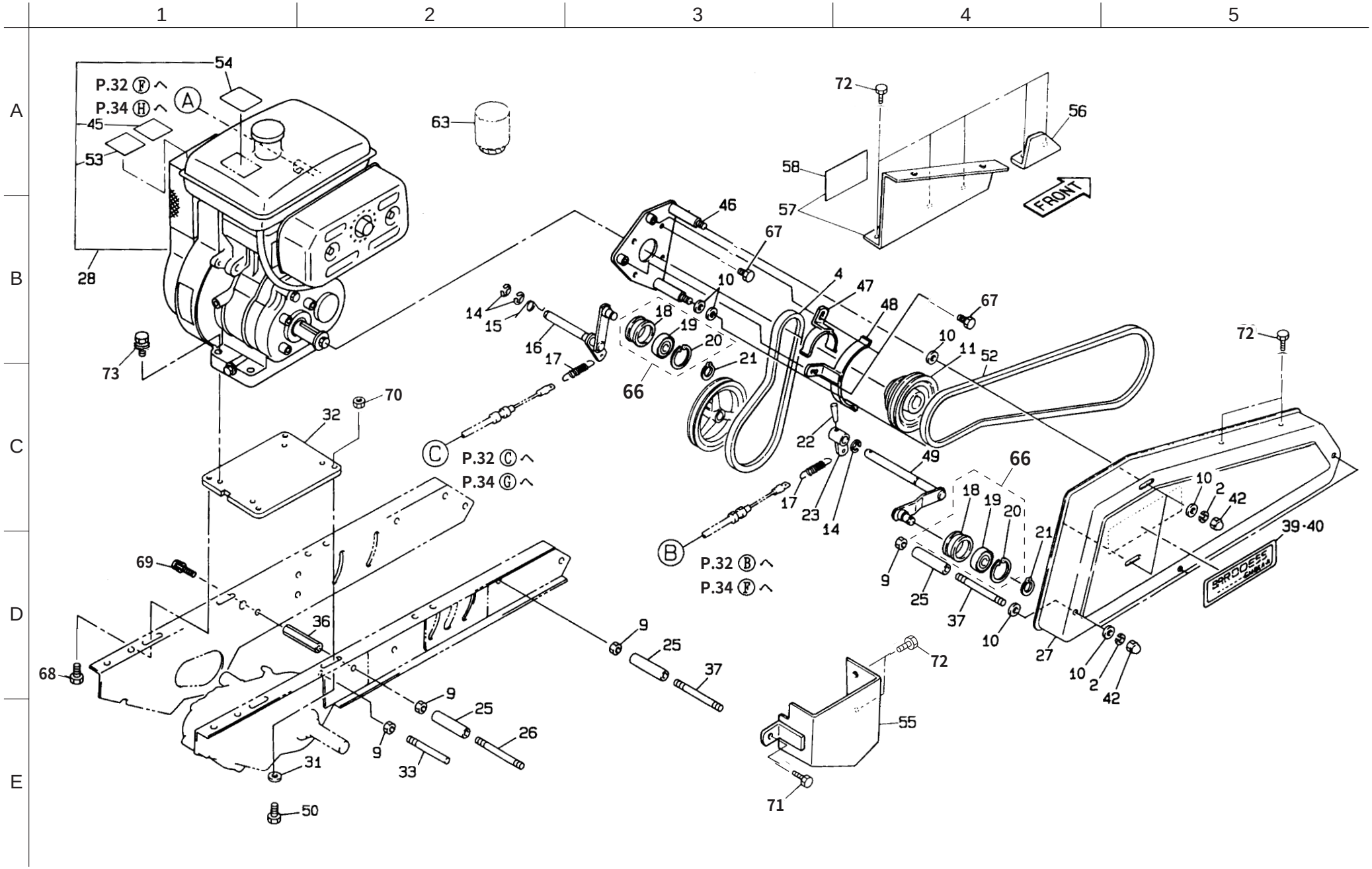

カタログ番号	コード番号	部品名称	個数 GM65A-R	個数 GM65AWR	備考
5-1					
5-2	K0200080002	8S ワッシャー	5	5	
5-3					
5-4	K2343032000	V ベルト GLB32	1	1	
5-5					
5-6					
5-7					
5-8					
5-9	K0100080002	8 ナット	5	5	
5-10	K5000080002	8 ワッシャー	11	11	
5-11	GM65A−R0403Z2	エンジンプーリー	1	1	
5-12					
5-13					
5-14	K0400012002	ストップリング E12	3	3	
5-15	K1050000028	テンション戻シバネ	1	1	
5-16	GM65A−−0411A2	走行テンションアーム	1	1	
5-17	K103000001D	2.9U フックバネ 1564.2	2	2	
5-18	K2471180462	テンションプーリー 1846	2	2	
5-19	K0612062030	ベアリング 62032RD	2	2	
5-20	K0402040001	ストップリング R40	2	2	
5-21	K0401017001	ストップリング S17	2	2	
5-22	K0320035251	3.5 スプリングピン 25	1	1	
5-23	GM65A−−0416Z2	ワイヤーレバー	1	1	
5-24					
5-25	GM65A−−0432Z2	パイプ	3	3	
5-26	GM65A−−0440Z2	カバー取付ボルト	1	1	
5-27	GM65A−R0406AL	ベルトカバー	1	1	
5-28	K9270000080	マーク付ロビンエンジン EH252D	1	1	
5-29					
5-30					
5-31	K5000100002	10 ワッシャー	2	2	
5-32	GM65A−R0401AR	エンジンベース	1	1	
5-33	GM65A−−0436Z2	刈刃テンションレバーストッパー	1	1	
5-34					
5-35					

カタログ番号	コード番号	部品名称	個数 GM65A-R	個数 GM65AWR	備考
5-36	GM65A−−0439Z2	ステー	1	1	
5-37	GM65A−−0431Z2	ボルト	2	2	
5-38					
5-39	GM65A−R0801Z0	ネームプレート	1	1	
5-40	GM65AWR0801Z0	ネームプレート	1	1	
5-41					
5-42	K0110080002	8 袋ナット	5	5	
5-43					
5-44					
5-45	K4205000310	燃料タンク注意プレート	1	1	
5-46	GM65A−R0407Z2	ベルトストッパー取付金	1	1	
5-47	GM65A−R0408Z2	走行ベルトストッパー	1	1	
5-48	GM65A−R0409Z2	刈刃ベルトストッパー	1	1	
5-49	GM65A−R0415A2	刈刃テンションアーム	1	1	
5-50	K0000100302	10 ボルト 30	2	2	
5-51					
5-52	K2343061000	V ベルト GLB61	1	1	
5-53	K4205000540	指示プレート	1	1	
5-54	K4205000650	クラッチ注意事項	1	1	
5-55	GM65A−R0442ZR	ミッションプーリーカバー	1	1	
5-56	GM65A−R0445ZL	刈刃プーリーカバー	1	1	
5-57	GM65A−R0446Z0	刈刃ベルトカバー COMP	1	1	
5-58	K4205000670	ベルト回転物注意マーク	1	1	
5-59					
5-60					
5-61					
5-62					
5-63	K4110000010	クリーナーカバー小	1	1	
5-64					
5-65	K5073208202	3.2SPHC 座金 820	2	2	
5-66	K8030000070	テンションプーリー Ass ỳ1846	2	2	
5-67	K0021080152	8 フランジ付ボルト 15	6	6	
5-68	K0021100152	10 フランジ付ボルト 15	2	2	
5-69	K0021080202	8 フランジ付ボルト 20	1	1	
5-70	K0151100002	10 フランジ付ナット	2	2	

5. エンジン部

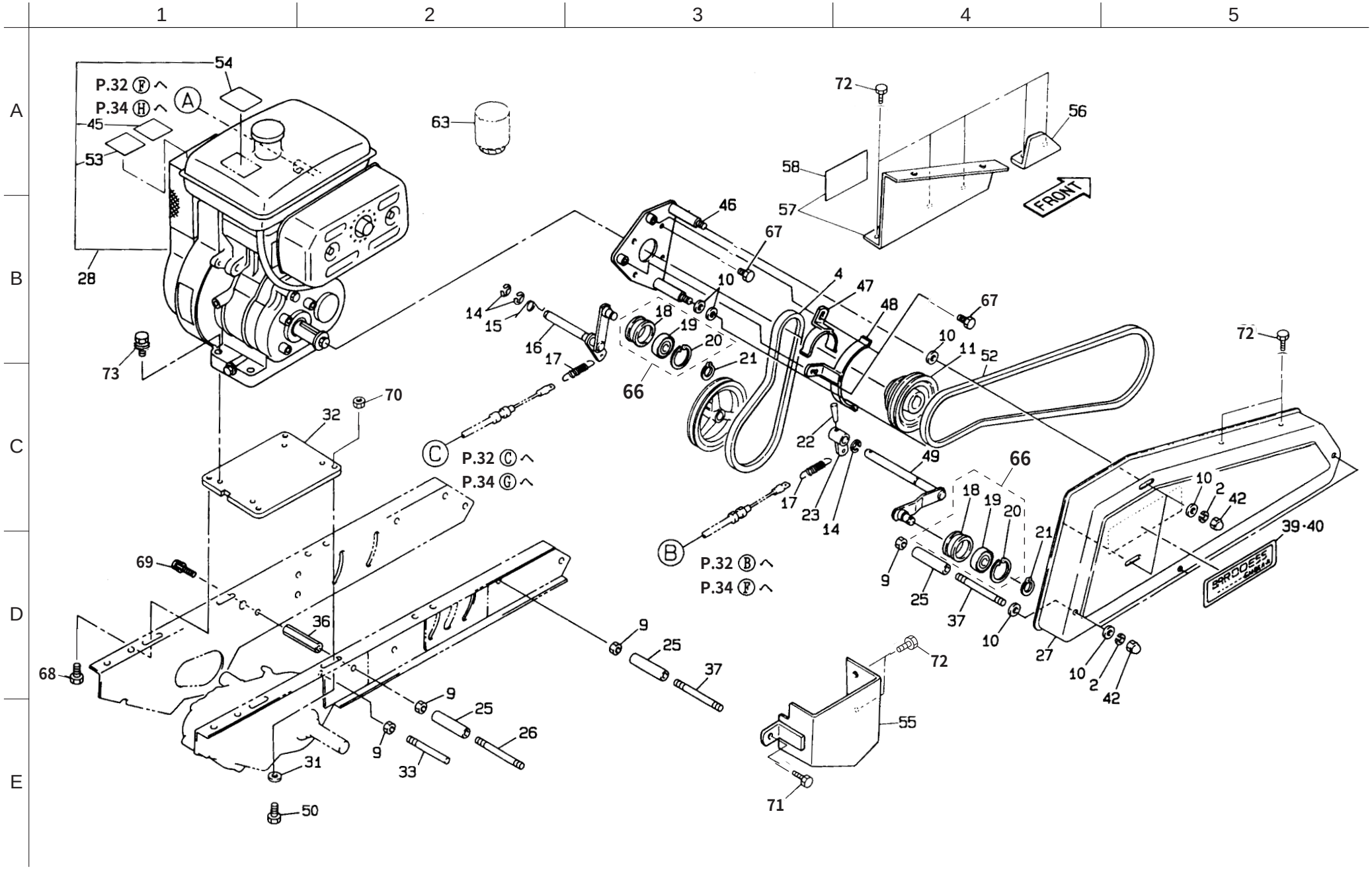

カタログ番号	コード番号	部品名称	個数		備考
			GM65A-R	GM65AWR	
5-71	K0021080102	8 フランジ付ボルト 10	1	1	
5-72	K0021060102	6 フランジ付ボルト 10	9	9	
5-73	K0021100302	10 フランジ付ボルト 30	4	4	

カタログ番号	コード番号	部品名称	個数		備考
			GM65A-R	GM65AWR	

6. ハンドル部（GM65A-R）

※1は26,28,35を含む

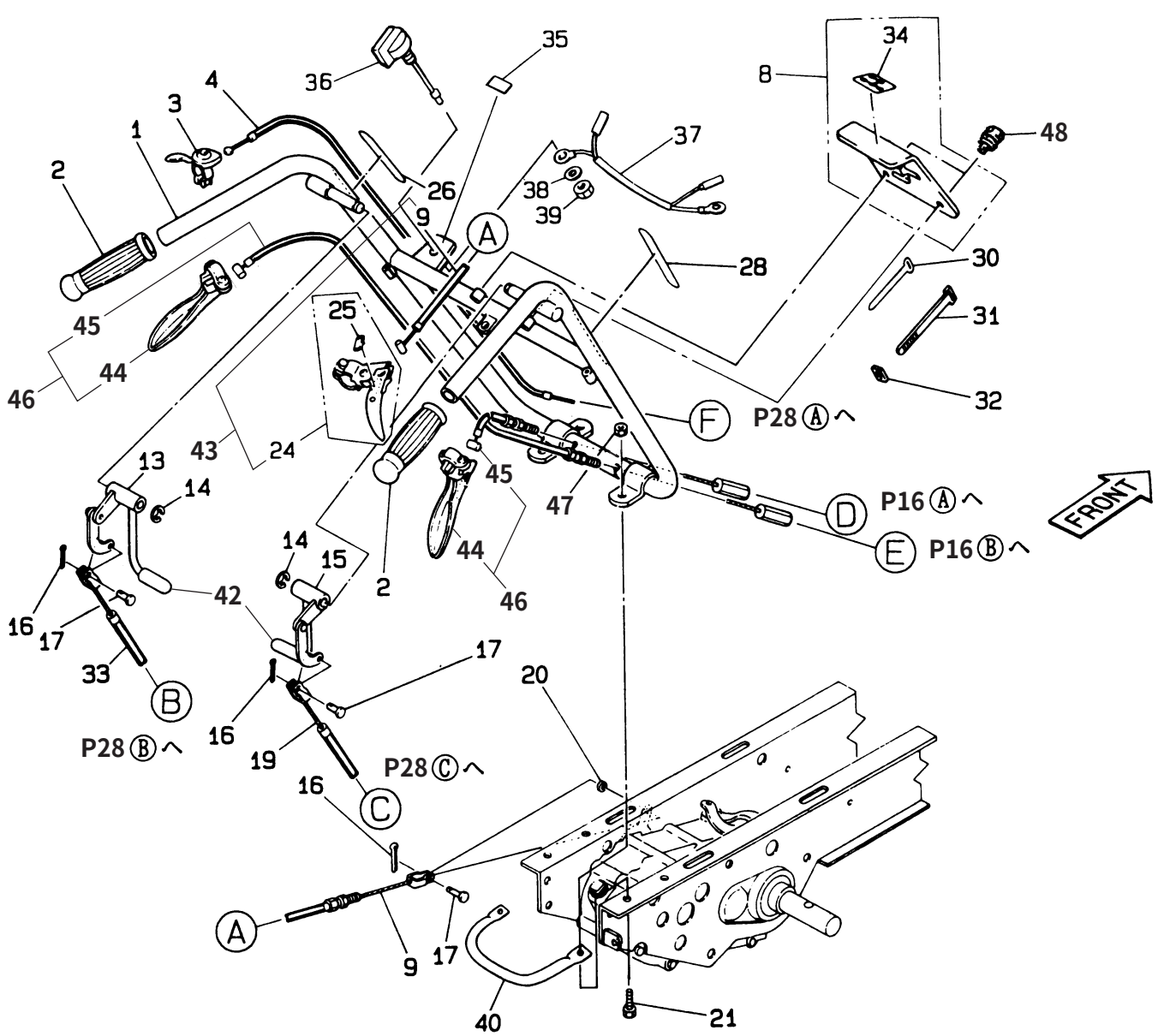

※（1）機番 15982 以前は「6-43 ブレーキレバー Ass ｙ」にて発注して下さい。

カタログ番号	コード番号	部品名称	個数 GM65A-R	備考
6-1	GM65A−−0512Z0	ハンドル COMP	1	
6-2	K1300000020	ハンドル握り 25.4	2	
6-3	K1203521010	スロットルレバー E352101	1	
6-4	K1110142000	スロットルワイヤー 1420	1	
6-5				
6-6				
6-7				
6-8	GM65AW−1003Z0	ガイド板 COMP	1	
6-9	K1120107400	ブレーキワイヤー 1074	1	
6-10				
6-11				
6-12				
6-13	GM65A−−0511Z0	テンションレバー左 Ass ｙ	1	
6-14	K0400010002	ストップリング E10	2	
6-15	GM65A−−0510Z0	テンションレバー右 Ass ｙ	1	
6-16	K0300020162	2 割ピン 16	3	
6-17	K6030050122	5 平頭ピン 12	3	
6-18				
6-19	K1140066000	テンションワイヤー 660	1	
6-20	K6210000082	5.2 カラー 83	1	
6-21	K0000080302	8 ボルト 30	4	
6-22				
6-23				
6-24	K9230000110	ブレーキレバー COMP	1	※（1）
6-25	K4203000190	標示マーク	1	
6-26	K4203000180	刈刃主クラッチマーク	1	
6-27				
6-28	K4203000280	走行主クラッチレバーマーク	1	
6-29				
6-30	K4242000012	ワイヤーバンド 90	2	
6-31	K4241000010	ナイロンバンド 140	2	
6-32	K4241000070	ウレタンチューブ 7	2	
6-33	K1140098500	テンションワイヤー 985	1	
6-34	GM65AW−1007Z0	標示マーク	1	
6-35	K4203000680	エンジンスイッチマーク	1	

カタログ番号	コード番号	部品名称	個数 GM65A-R	備考
6-36	K3662000050	エンジンスイッチ	1	
6-37	K3620000450	エンジンスイッチ配線 820	1	
6-38	K0210080002	8 さらばね L	1	
6-39	K0102080002	8 ナット 3	1	
6-40	GM65A−−0508ZL	ワイヤー保護ガイド	1	
6-41				
6-42	K1301000090	クラッチレバー握り 18	2	
6-43	GM65A−−0513Z0	ブレーキレバー Ass ｙ	1	
6-44	K1211460000	クラッチレバー E1460000	2	
6-45	K1130091510	クラッチワイヤー 915	2	
6-46	GM65A−−0514Z0	クラッチレバー Ass ｙ	2	
6-47	K0151080002	8 フランジ付ナット	4	
6-48	K0021060102	6 フランジ付ボルト 10	2	

7. ハンドル部（GM65AWR）

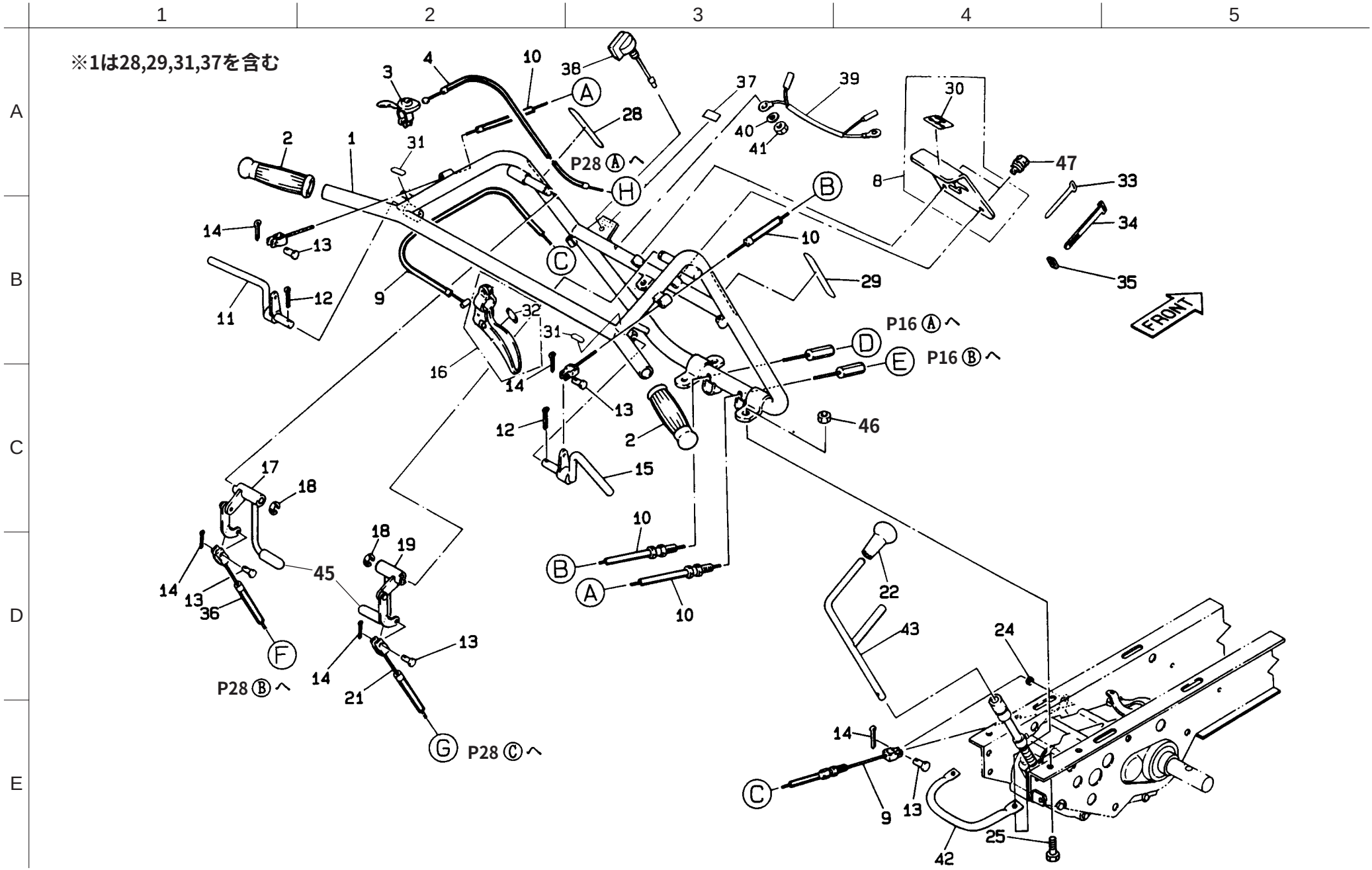

カタログ番号	コード番号	部品名称	個数 GM65AWR	備考
7-1	GM65AW−1002Z0	ハンドル COMP	1	
7-2	K1300000020	ハンドル握り 25.4	2	
7-3	K1203521010	スロットルレバー E352101	1	
7-4	K1110142000	スロットルワイヤー 1420	1	
7-5				
7-6				
7-7				
7-8	GM65AW−1003Z0	ガイド板 COMP	1	
7-9	K1120120400	ブレーキワイヤー 1204	1	
7-10	K1130098200	クラッチワイヤー 982	2	
7-11	K7321000074	左クラッチレバー	1	
7-12	K0300032202	3.2 割ピン 20	2	
7-13	K6030050122	5 平頭ピン 12	5	
7-14	K0300020162	2 割ピン 16	5	
7-15	K7321000064	右クラッチレバー	1	
7-16	K9230000080	ブレーキレバー COMP	1	
7-17	GM65A−−0511Z0	テンションレバー左 Ass ｙ	1	
7-18	K0400010002	ストップリング E10	2	
7-19	GM65A−−0510Z0	テンションレバー右 Ass ｙ	1	
7-20				
7-21	K1140066000	テンションワイヤー 660	1	
7-22	K1300000030	11 握り黒 36	1	
7-23				
7-24	K6210000082	5.2 カラー 83	1	
7-25	K0000080302	8 ボルト 30	4	
7-26				
7-27				
7-28	K4203000180	刈刃主クラッチマーク	1	
7-29	K4203000280	走行主クラッチレバーマーク	1	
7-30	GM65AW−1007Z0	標示マーク	1	
7-31	K4203000150	標示マーク	2	
7-32	K4203000190	標示マーク	1	
7-33	K4242000012	ワイヤーバンド 90	2	
7-34	K4241000010	ナイロンバンド 140	2	
7-35	K4241000070	ウレタンチューブ 7	2	

カタログ番号	コード番号	部品名称	個数 GM65AWR	備考
7-36	K1140098500	テンションワイヤー 985	1	
7-37	K4203000680	エンジンスイッチマーク	1	
7-38	K3662000050	エンジンスイッチ	1	
7-39	K3620000450	エンジンスイッチ配線 820	1	
7-40	K0210080002	8 さらばね L	1	
7-41	K0102080002	8 ナット 3	1	
7-42	GM65A−−0508ZL	ワイヤー保護ガイド	1	
7-43	GM65AW−1016Z2	チェンジレバー	1	
7-44				
7-45	K1301000090	クラッチレバー握り 18	2	
7-46	K0151080002	8 フランジ付ナット	4	
7-47	K0021060102	6 フランジ付ボルト 10	2	

8. 附属工具部

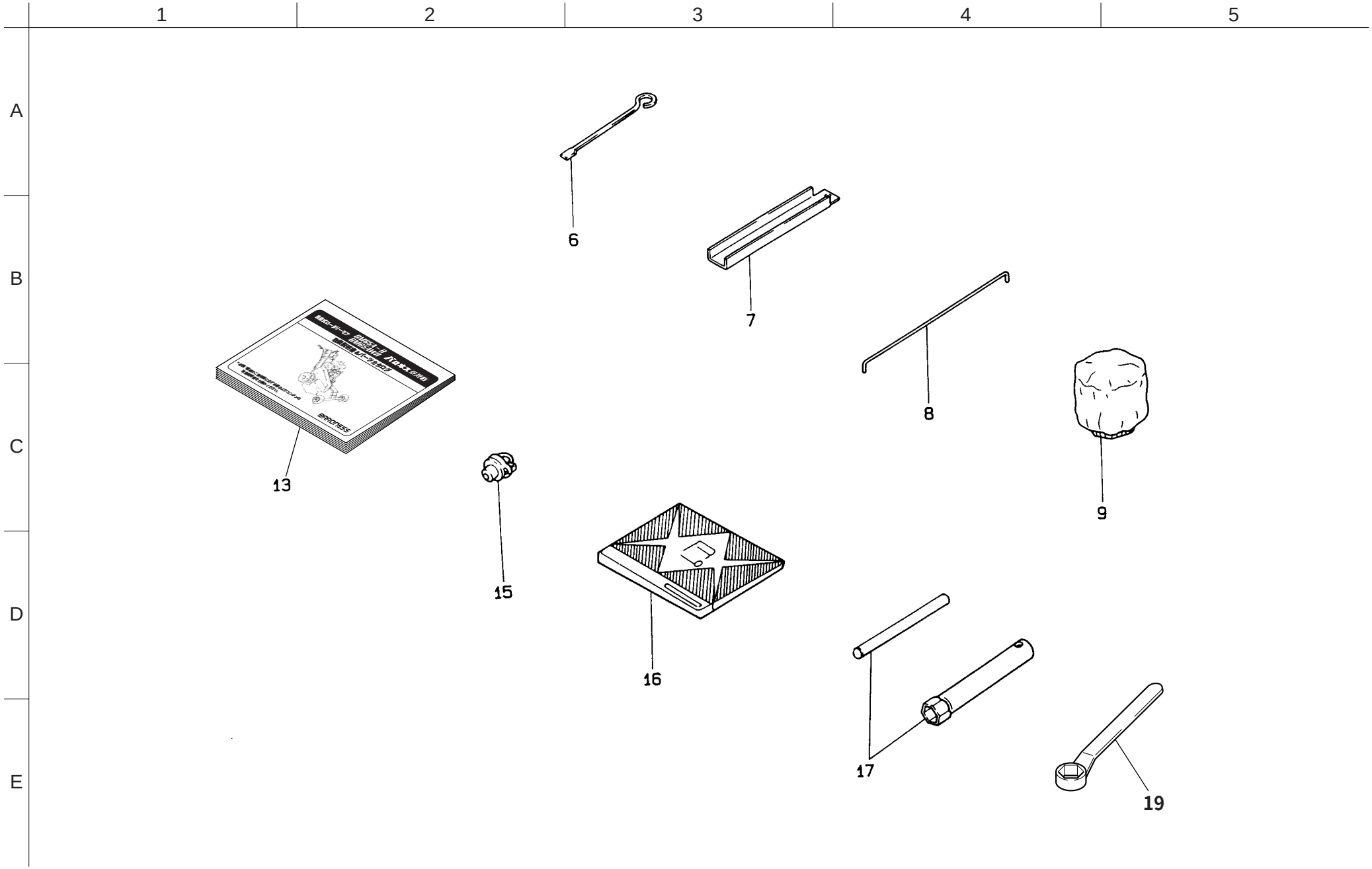

カタログ番号	コード番号	部品名称	個数		備考
			GM65A-R	GM65AWR	
8-1					
8-2					
8-3					
8-4					
8-5					
8-6	GM65A−−0701Z2	オイルゲージ	1	1	
8-7	GM65A−−0702Z2	エンジン排油樋	1	1	
8-8	GM65A−−0704Z2	シリンダヘッド掃除金	1	1	
8-9	K4110000010	クリーナーカバー小	1	1	
8-10					
8-11					
8-12					
8-13	750102−15	GM65A-R・AWR パーツカタログ	1	1	
8-14					
8-15	K4802000050	バランス取り装置 Ass ｙ	1	1	
8-16	750107−18	EH12・17・25 形取扱説明書	1	1	
8-17	R227−90301−10	アクセサリーツールキット	1	1	
8-18					
8-19	K4819190002	片口メガネレンチ 19	1	1	

カタログ番号	コード番号	部品名称	個数		備考
			GM65A-R	GM65AWR	

9. サルキー部

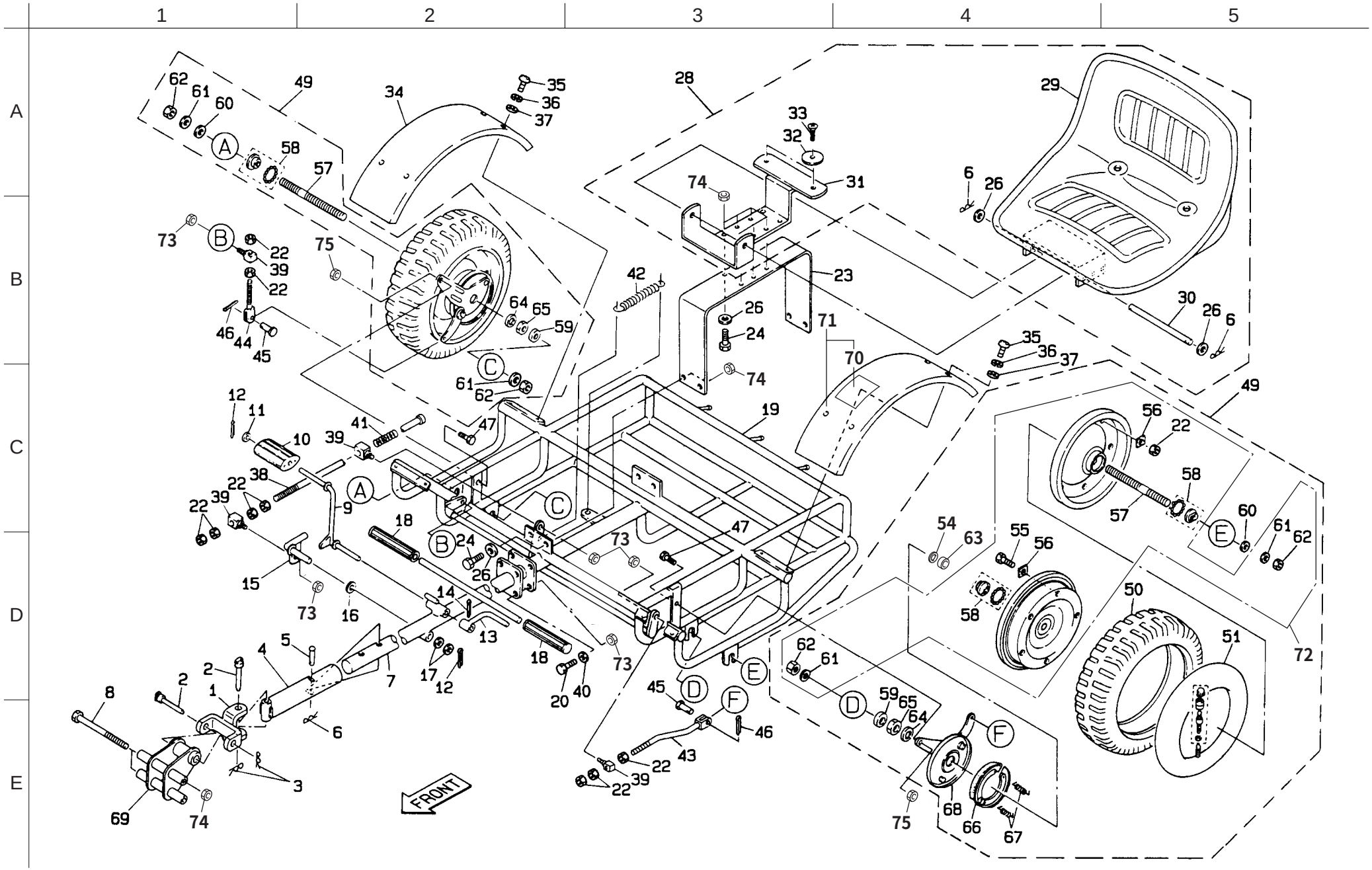

カタログ番号	コード番号	部品名称	個数	備考
9-1	GM65ASL0102ZR	ヒッチ	1	
9-2	K7147000032	12.7 ヒッチピン 95	2	
9-3	K0331300008	13 スナップピン	2	
9-4	K714500002R	59 ジョイント金 200	1	
9-5	K6041100548	車輪取付ピン 54	1	
9-6	K0331000008	10 スナップピン	3	
9-7	K714700006R	サルキー牽引パイプ 600	1	
9-8	K0003101302	10 ボルト 130	2	
9-9	K7341000022	ブレーキペタル	1	
9-10	K4050000030	ブレーキペタルゴム 12.7	1	
9-11	K5012013202	2SPCC 座金 12.820	1	
9-12	K0300025322	2.5 割ピン 32	2	
9-13	K7345000132	戻シレバー	1	
9-14	K0320040221	4 スプリングピン 22	1	
9-15	K7345000092	ブレーキロッドレバー	1	
9-16	K5051013220	1C5191P 座金 1322	1	
9-17	K5011013242	1SPCC 座金 1324	4	
9-18	K1300000150	20 握リ緑 31	2	
9-19	K789900023R	サルキー荷台	1	
9-20	K0000080302	8 ボルト 30	4	
9-21				
9-22	K0100080002	8 ナット	19	
9-23	K527600011R	サドル取付板	1	
9-24	K0000100302	10 ボルト 30	8	
9-25				
9-26	K5000100002	10 ワッシャー	10	
9-27				
9-28	K1700000040	サドル GTM 台板付 Ass ｙ	1 組	
9-29	K1701000010	サドル GTM	1	
9-30	K1701000022	サドル軸 GTM	1	
9-31	K170100003R	サドル取付金 GTM	1	
9-32	K1701000040	サドル受ケゴム GTM	2	
9-33	K0041060152	6 ＋さら小ねじ 15	2	
9-34	K537000030R	車輪カバー	1	
9-35	K0042060102	6 ＋丸小ねじ 10	8	

カタログ番号	コード番号	部品名称	個数	備考
9-36	K0200060002	6S ワッシャー	8	
9-37	K5000060002	6 ワッシャー	8	
9-38	K7345000102	ブレーキロッド	1	
9-39	K6090000062	スプリング調節金	4	
9-40	K5000080002	8 ワッシャー	8	
9-41	K1000000078	3.5 圧縮バネ 17.560	1	
9-42	K1020000018	2 丸フックバネ 1884	1	
9-43	K7345000122	ブレーキレバー軸左	1	
9-44	K7345000142	ブレーキレバー軸 85	1	
9-45	K6030050152	5 平頭ピン 15	2	
9-46	K0300020162	2 割ピン 16	2	
9-47	K0000060202	6 ボルト 20	2	
9-48				
9-49	K2030000050	タイヤ 3.00-8Ass ｙ	2	ブレーキ付
9-50	K2031000040	タイヤ 3.00-82PR	2	
9-51	K2091000140	チューブ 3.00-8	2	
9-52				
9-53				
9-54	K2096000122	1 ワッシャー 16.225	2	
9-55	K0000080152	8 ボルト 15	10	
9-56	K2096000142	車輪用ワッシャー	20	
9-57	K2096000012	サルキー用車輪軸	2	
9-58	K2096000020	サルキー用ベアリング	4	
9-59	K6212000232	16STKM カラー 257.5	2	
9-60	K6212000242	16STKM カラー 255.5	2	
9-61	K2096000112	2 ワッシャー 17.229	4	
9-62	K2096000092	BC5 ／ 8 ナット 12	4	
9-63	K2096000132	サルキー用カラー	2	
9-64	K2096000052	1 ワッシャー 2030	2	
9-65	K2096000102	ブレーキカバー取付ナット	2	
9-66	K2096000060	サルキー用ブレーキシュー	2	
9-67	K2096000072	サルキー用ブレーキ戻シバネ	4	
9-68	K2096000082	サルキー用ブレーキカバー	2	
9-69	GM65ASL0101AR	ヒッチ取付金	1	
9-70	K4205000710	公道運搬サルキー注意マーク	1	

9. サルキー部

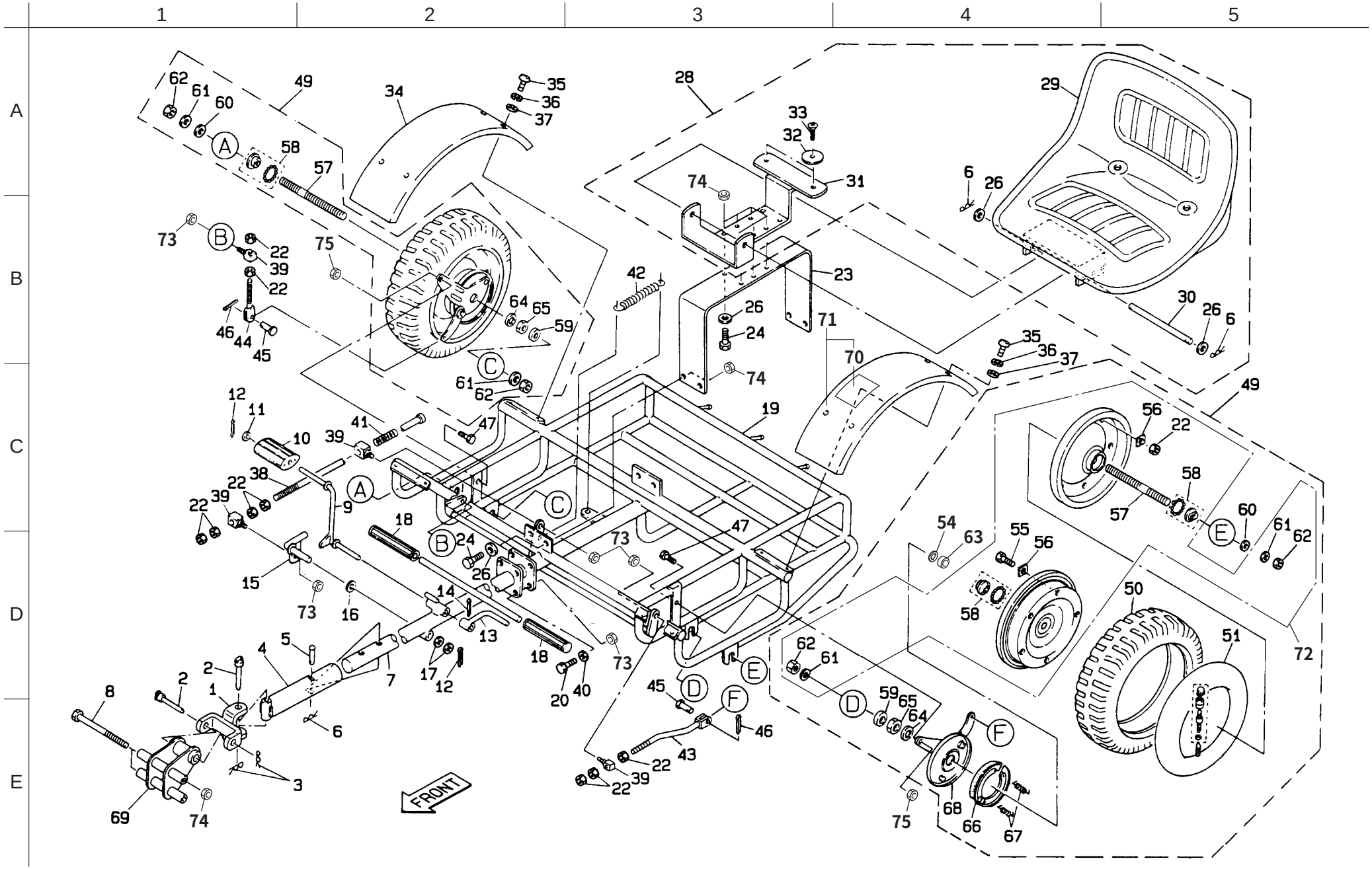

カタログ番号	コード番号	部品名称	個数	備考
9-71	K9000000080	左車輪カバー COMP	1	
9-72	K2080000030	ホイール 3.00-8COMP	2	
9-73	K0151080002	8 フランジ付ナット	8	
9-74	K0151100002	10 フランジ付ナット	10	
9-75	K0151060002	6 フランジ付ナット	2	

カタログ番号	コード番号	部品名称	個数	備考

株式会社　共栄社
〒442-8530
愛知県豊川市美幸町1-26
TEL＜0533＞84-1221（代）
FAX＜0533＞84-1220